INSTRUCCIONES DE INSTALACIÓN

Collec'Thor
MUELLE FIJO

TSC-ID-201-V01-ES

THE SEARIAL CLEANERS
STOP WONDERING START CLEANING

Esta guía le permitirá familiarizarse con su recogedor de residuos, pero también seguir los pasos necesarios para su instalación y uso adecuado.

Para cualquier pregunta no dude en escribirnos:
aftersales@searial-cleaners.com

NÚMERO DE SERIE

Versión 1 - 05/2022

La fabricación y venta de los productos Collec'Thor la realiza SAS ROTAX: 428 652 531 R.M.S BOURG-EN-BRESSE - Filial de SAS NOVA NAUTIC: 511 219 370 R.M.S BOURG-EN-BRESSE - conocido bajo la marca PORALU MARINE. Ubicación: RUE DES BOULEAUX ZONE INDUSTRIELLE, departamento 01460 PORT, FRANCIA

Sitios de internet:
www.searial-cleaners.com

ÍNDICE

Condiciones de eligibilidad 4
Emplazamiento 5
Material necesario para la instalación 5
Especificidades técnicas y dimensiones 6
Mantenimiento 7
Ruido y equipos de protección individual 8
Tornillería y componentes suministrados en el paquete 8
Instalación del Collec'Thor 12
Instalación en la zona de recepción 36
Puesta en funcionamiento 39
Vaciado de los residuos 41
Puesta en posición de mantenimiento 43
Guía de mantenimiento 46
Garantías 51
Certificación CE 54

CONDICIONES DE ELIGIBILIDAD

El Collec'Thor se puede instalar en una marina, en un puerto o en cualquier superficie de agua relativamente tranquila y protegida, según los siguientes criterios:

- Dispone de un espacio libre de **2,4 m / 95" de ancho y de 40 cm / 16" de profundidad** en uno de los bordes de muelle

- El muelle debe ser rectilíneo al menos en **2,6 m de longitud**

- El muelle debe formar un **ángulo recto (90°)** entre la fachada del muelle y su altura para poner en el mismo las placas de fijación

- La **velocidad de la corriente máxima** no excede los **1,5 nudos**

- La **altura del oleaje máximo** no excede los **0,2 m**

- La **profundidad mínima** con marea inferior es de **1,6 m**

- Altura del muelle debe estar comprendida **300 mm y superior a 3000 mm considerando las mareas y la ola**

- La distancia máxima desde el muelle flotante hasta un punto de alimentación eléctrica **no debe exceder 10 metros. Atención, el paso del cable eléctrico no debe obstruir el paso de los usuarios del muelle**

- El Collec'Thor puede alimentarse con **220 V o 110 V**, según su elección

- **El personal mantenimiento del puerto debe verificar y darle mantenimiento con regularidad al Collec'Thor**

- **El personal del puerto debe recibir una formación para manipular el Collec'Thor**

EMPLAZAMIENTO

El Collec'Thor debe colocarse estratégicamente en un punto de acumulación de residuos.

MATERIAL NECESARIO PARA LA INSTALACIÓN

- Un medio de manipulación (transpaleta, carretilla elevadora...) para llevar el Collec'Thor hasta su lugar de instalación.
- Alicates multiagarre
- Un nivel de burbuja
- Llaves poligonales 10-13-17-19-24
- Un mazo
- Un juego de llaves BTR estándar.
- Un enchufe eléctrico macho adaptado a su red eléctrica.
- Tornillos adaptados para fijar el conjunto al muelle.
- Un nivel de burbuja
- Para fijar las vigas de elevación al muelle, en el caso de muelle de hormigón:
    - una perforadora de percusión con broca para hormigón
    - anclajes químicos (x6) de diámetro entre 10 y 16 mm

ESPECIFICIDADES TÉCNICAS Y DIMENSIONES

Alimentación en el borne de **220 V o 110 V**
750 vatios
Bomba de elevación de aguas usadas **32 000 LPH / 140 gpm**
Fijación de **aluminio**
Cuba de recuperación de **aluminio marino 5754**
Emplazamientos disponibles en las vigas de base para colocar ánodos
Capacidad de **100 kg / 320 l - 220 l / 70 gal**
Cable eléctrico de **10 m / 394"**
Peso total: **240 kg / 530 l**

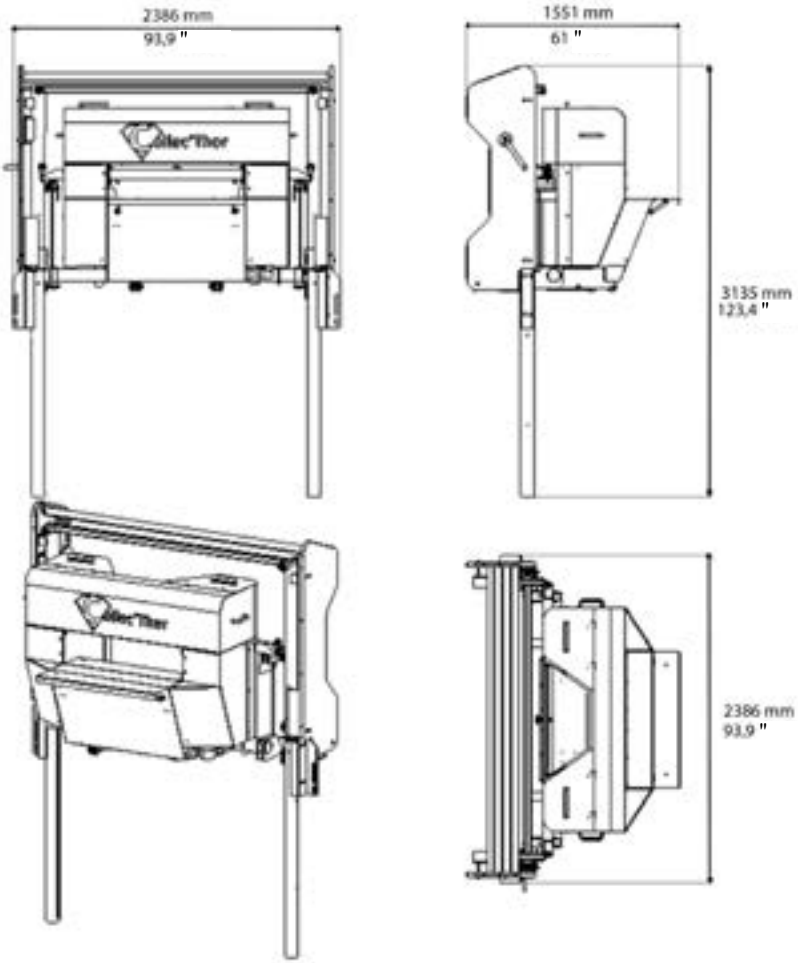

MANTENIMIENTO

El Collec'Thor se suministra en **tres paquetes diferentes**, como se describe a continuación:

- Un paquete que contiene el Collec'Thor, así como los pequeños componentes y los tornillos necesarios para el montaje.
Dimensiones 2030 mm x 970 mm x 1340 mm para un peso de 144 kg
Dimensiones 79,9 x 38,1 x 52,7" para un peso de 318 libras

- Un paquete que contiene las vigas de elevación.
Dimensiones de 2093 x 905 x 450 mm para un peso de 70 kg
Dimensiones 82,4 x 35,6 x 17,7" para un peso de 154 libras

- Un paquete que contiene la zona de recepción (opcional)
Dimensiones de 2276 x 125 x 508 mm para un peso de 28 kg
Dimensiones 89,6 x 4,9 x 20" para un peso de 61,7 libras

Una vez entregado, cada paquete debe ser trasladado con equipos adecuados para el transporte de cargas pesadas. ***Los paquetes no se pueden desplazar manualmente.***

El sistema de elevación Collec'Thor está diseñado únicamente para levantar la bandeja de recogida y no debe utilizarse de otro modo.

Las **empuñaduras** en los lados del Collec'Thor sirven **solo para tomarlo en mano** cuando se hace **rodar** el aparato. Las empuñaduras no **se pueden utilizar para levantar** el Collec'Thor.

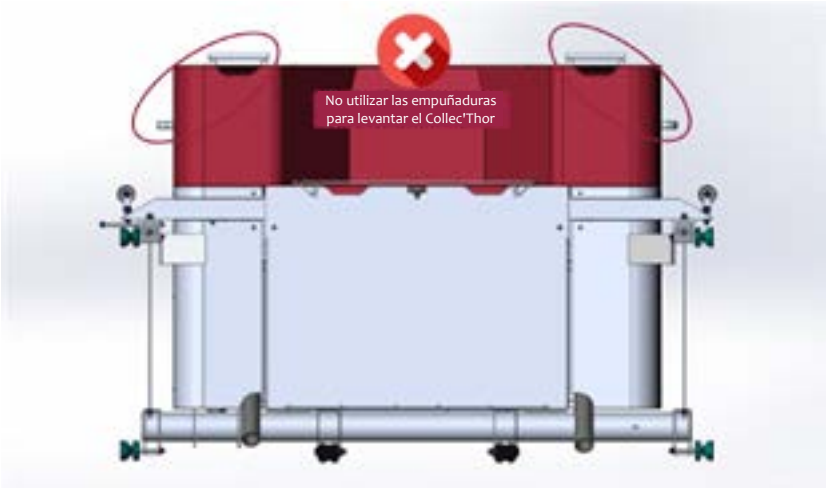

RUIDO Y EQUIPOS DE PROTECCIÓN INDIVIDUAL

El Collec'Thor emite un ruido inferior a 70 dB. Por esta razón, su mantenimiento no necesita usar un aparato de protección contra el ruido.

Durante el mantenimiento del Collec'Thor, el personal debe usar **calzado de seguridad.** Aconsejamos insistentemente utilizar **equipos de protección individuales que eviten ahogarse** durante las operaciones realizadas en el Collec'Thor.

TORNILLERÍA Y COMPONENTES SUMINISTRADOS CON EL PAQUETE

KIT SUBCONJUNTOS COLLEC'THOR

N.° DE ARTÍCULO	DESCRIPCIÓN ESP	CANTIDAD
1	Conjunto de carcasa	1
2	Viga inferior derecha	1
3	Viga inferior izquierda	1
4	Viga superior izquierda	1
5	Viga superior derecha	1
6	Viga de retorno de la polea	1

KIT DE TORNILLERÍA COLLEC'THOR

N.° DE ARTÍCULO	DESCRIPCIÓN ESP	CANTIDAD
7	Tornillo TH M16x45	2
8	Arandela Ø16	4
9	Tuerca de freno Ø16	2
10	Tornillo TH M10x30	2
11	Placa perforada	2
12	Tornillo TBHC M8x20	4
13	Arandela D8	8
14	Tuerca de freno M8	4
15	Tornillo TH M10x25	4
16	Arandela Ø10	12
17	Tornillo TH M10x70	2
18	Tuerca de freno M10 ACERO INOXIDABLE A4	4

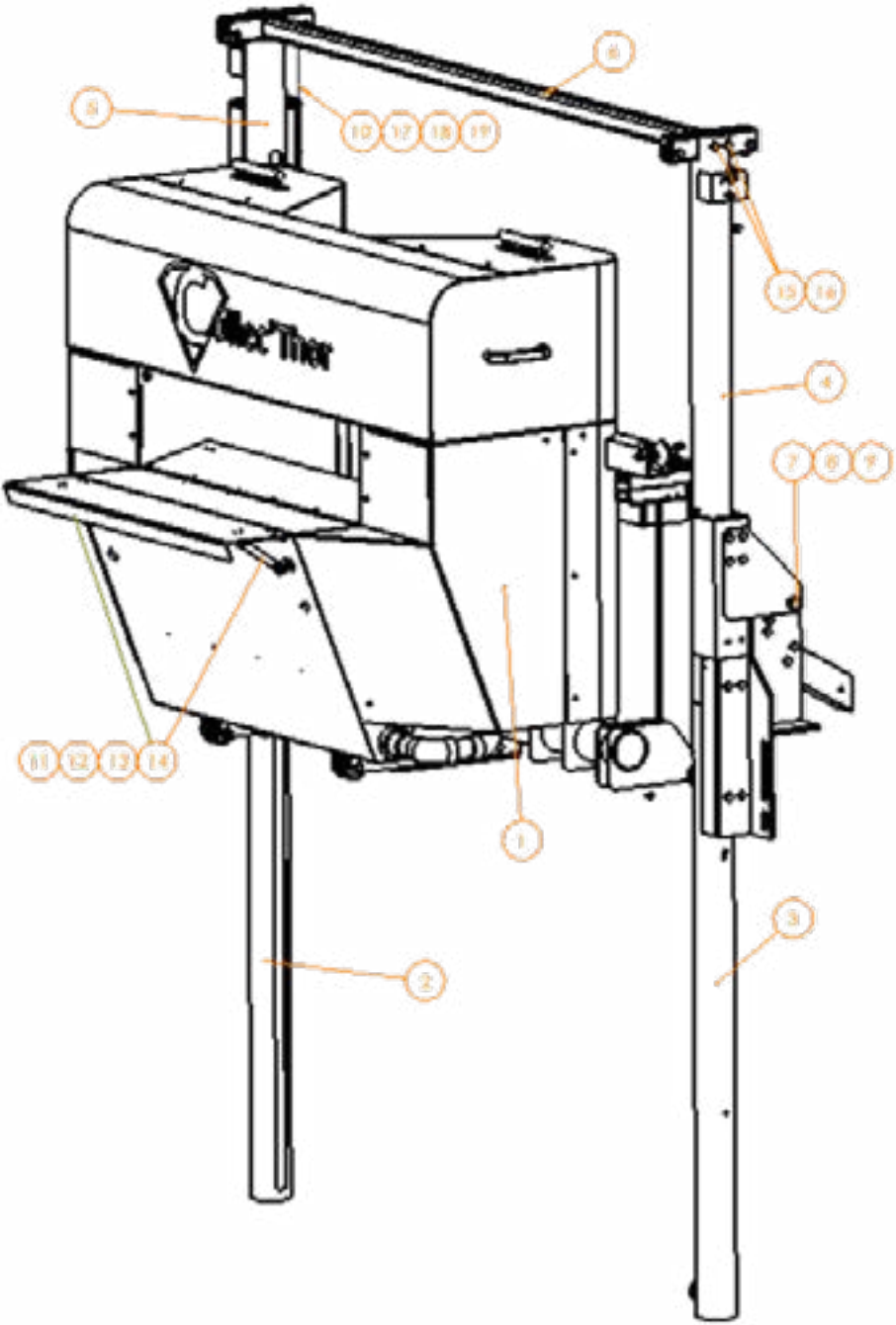
Collec'Thor
1
2
3
4
5
6
7
8
9
10
11
12
13
14
15
16
17
18
19

KIT DE ACCESORIOS COLLEC'THOR

N.° DE ARTÍCULO	DESCRIPCIÓN ESP	CANTIDAD
19	Angular de refuerzo	1
20	Aprietacables	4
21	Guardacabos	1
22	Almohadilla de aceite	2
23	Instrucciones de la bomba	1
24	Prolongación eléctrica doble	1
25	Cremallera	2
26	Bichero telescópico	1

OPCIÓN PARA LA ZONA DE RECEPCIÓN KITS SUBCONJUNTOS

N.° DE ARTÍCULO	DESCRIPCIÓN ESP	CANTIDAD
27	Panel izquierdo	1
28	Panel derecho *(con el gran orificio)*	1
29	Conjunto de tubos redondos blancos	1

KIT TORNILLERÍA OPCIÓN PARA LA ZONA

N.° DE ARTÍCULO	DESCRIPCIÓN ESP	CANTIDAD
30	Tornillo TH M10x80	8
31	Arandela Ø10	8
32	Espaciador Ø10 int. x45	4

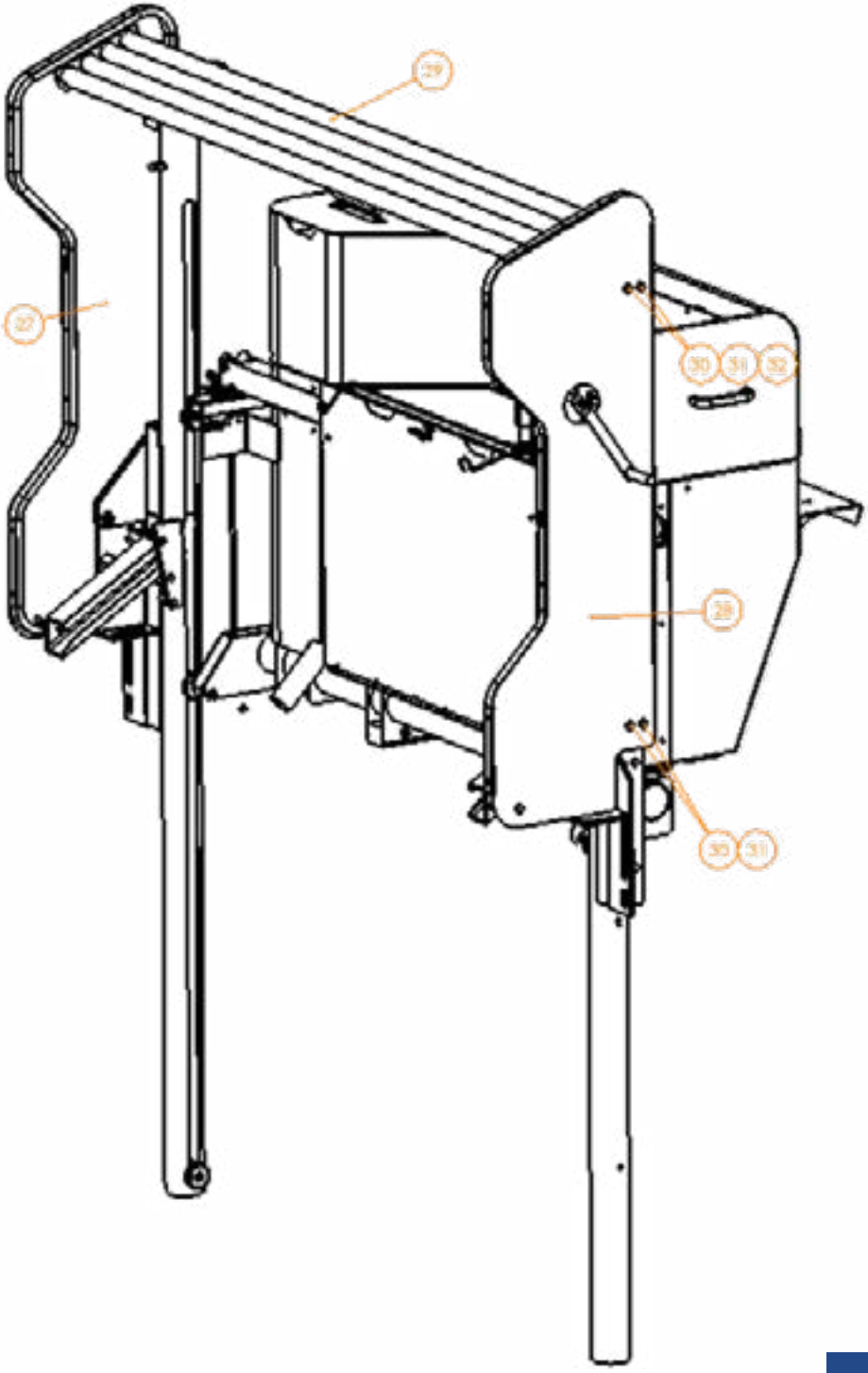
29
27
30
31
32
28
30
31

INSTALACIÓN

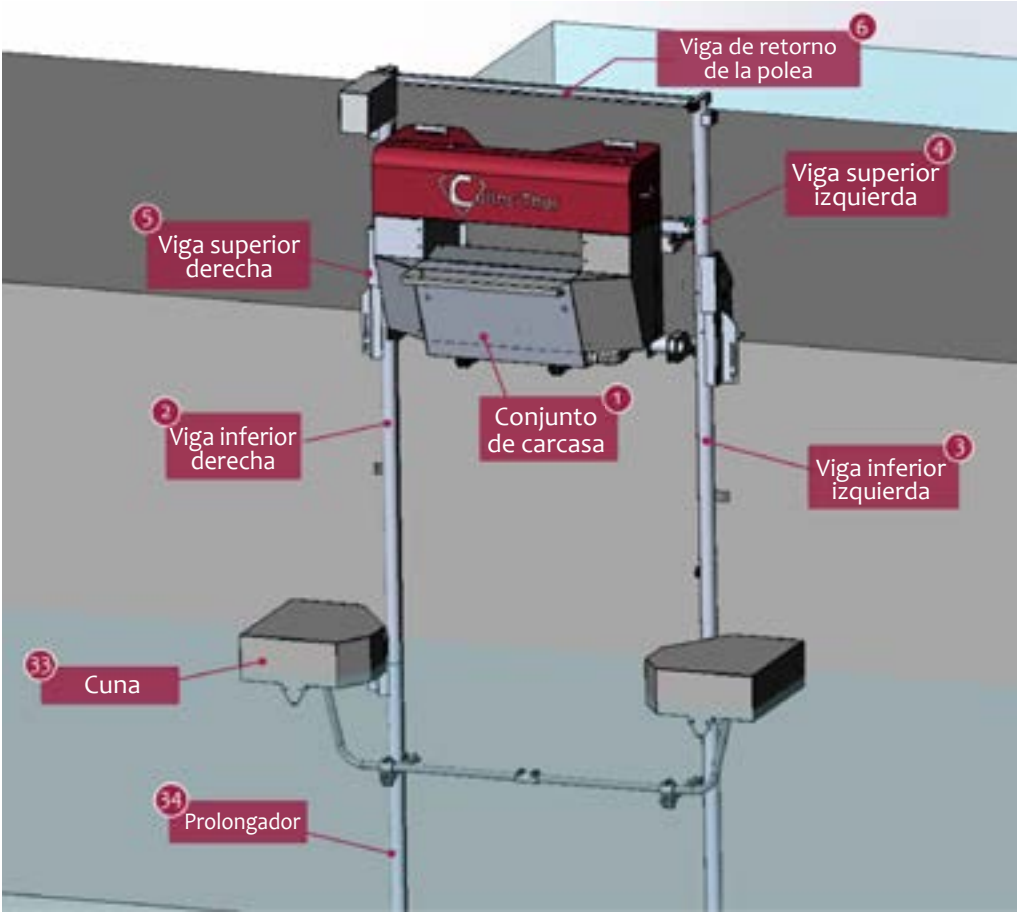

ELEMENTOS DE MUELLE FIJO

N.° DE ARTÍCULO	DESCRIPCIÓN ESP	CANTIDAD
33	Conjunto de cuna	1
34	Conjunto prolongador	2

KIT CONJUNTO DE CUNA

N.° DE ARTÍCULO	DESCRIPCIÓN ESP	CANTIDAD
35	Soporte de rueda izquierda	1
36	Soporte de rueda derecha	1
37	Semicuna	2
38	Conjunto flotador derecho	1
39	Conjunto flotador izquierdo	1
40	Racor de extremo a extremo	1
41	Tornillo TH M10x90	2
42	Arandela Ø10	4
43	Tuerca de freno M10 ACERO INOXIDABLE A4	2

KIT PROLONGADOR

N.° DE ARTÍCULO	DESCRIPCIÓN ESP	CANTIDAD
44	Prolongador	2
45	Angular de fijación	2
46	Placa aterrajada de prolongador	2
47	Tornillo - TH M10x45	16
48	Arandela Ø10	18
49	Tornillo TFHC M6x25	4
50	Tornillo TH M10x130	2
51	Tuerca M10 sencilla ACERO INOXIDABLE A4	4

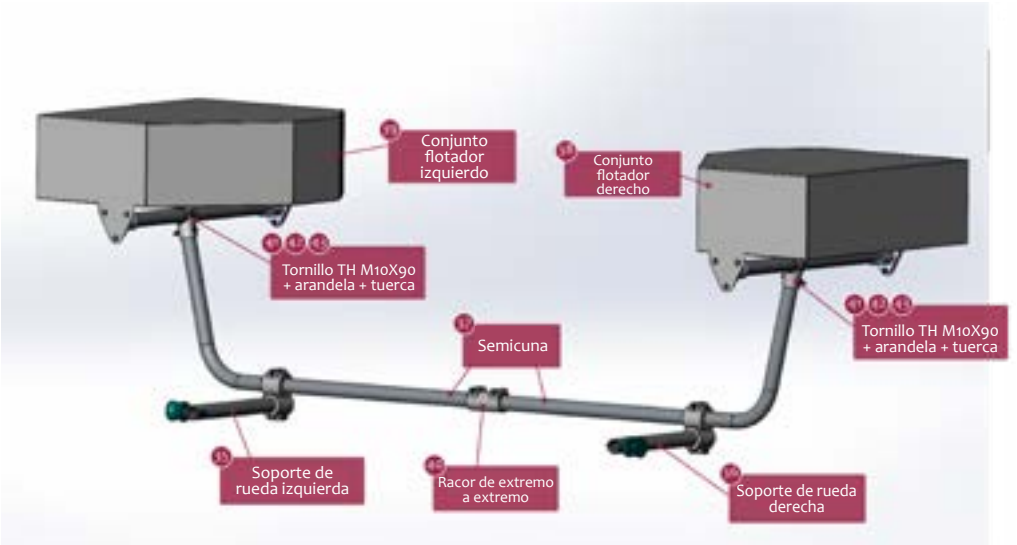
Conjunto flotador izquierdo
Conjunto flotador derecho
Tornillo TH M10X90 + arandela + tuerca
Semicuna
Tornillo TH M10X90 + arandela + tuerca
Soporte de rueda izquierda
Racor de extremo a extremo
Soporte de rueda derecha

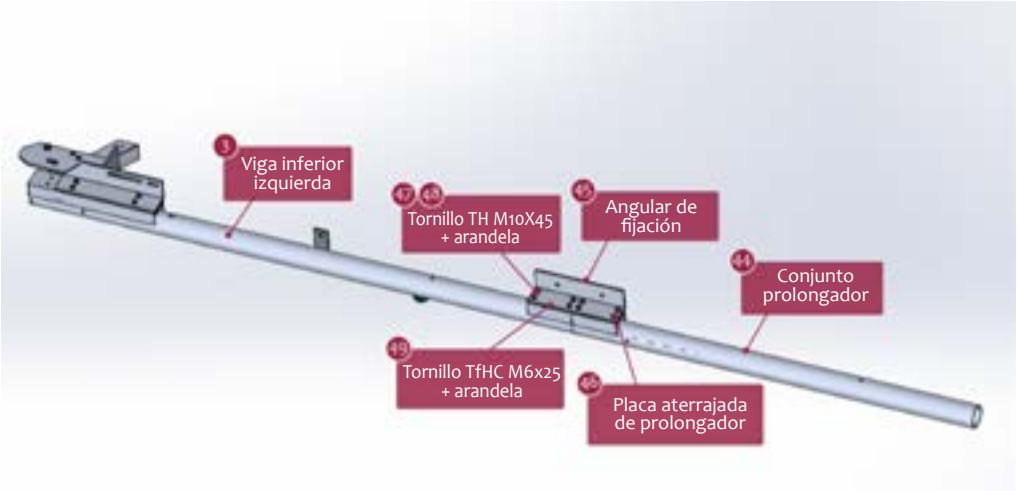
Viga inferior izquierda
Tornillo TH M10X45 + arandela
Angular de fijación
Conjunto prolongador
Tornillo TfHC M6x25 + arandela
Placa aterrajada de prolongador

Etapa 1: Montaje de la cuna

Fijar el **conjunto soporte de rueda (35)** en la **semicuna (37)** deslizando el racor de tubo redondo hasta los grabados que marcan el emplazamiento.

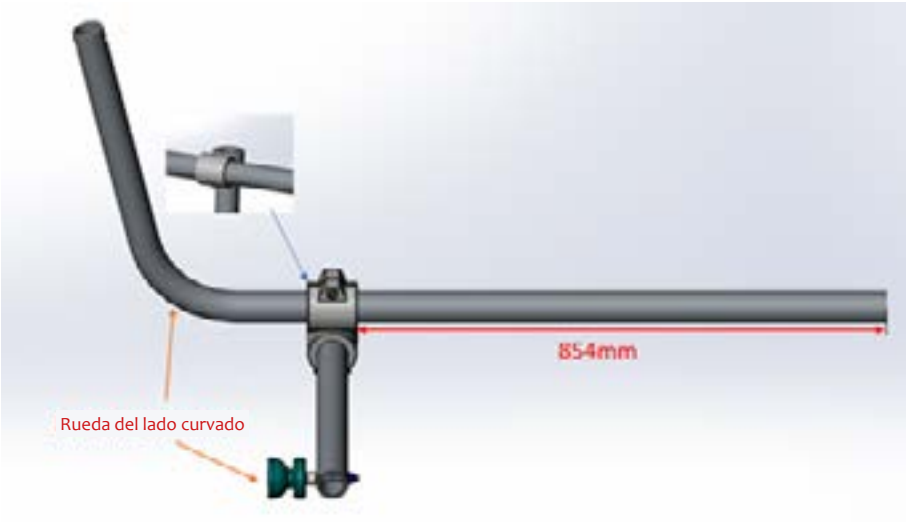

Cerciorarse bien de que el eje **soporte de la rueda (35)** es perpendicular al eje del tubo **semicuna (37)**. La ranura del racor debe estar alineada con el grabado del tubo. Una vez en la posición correcta, apretar el racord.

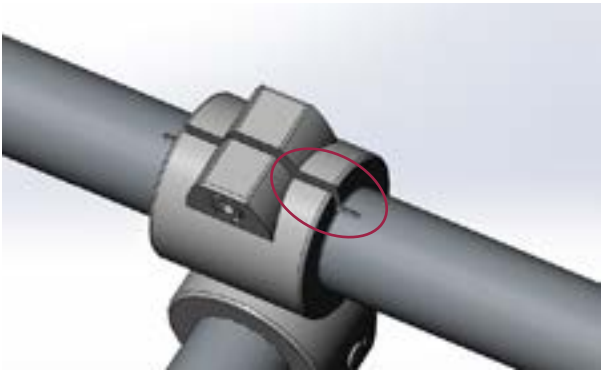

Repetir la operación con el segundo **soporte de rueda (36)** y el segundo tubo **semicuna (37).**

Etapa 2: Ensamblar las dos semicunas

Ensamblar los dos tubos **semicuna (37)** con el **racord extremo a extremo largo (40)**. No dejar espacio entre los tubos en el racord.

Alinee los tubos con cuidado para que los tubos doblados queden paralelos. Una vez que todo esté en su lugar, apretar firmemente.

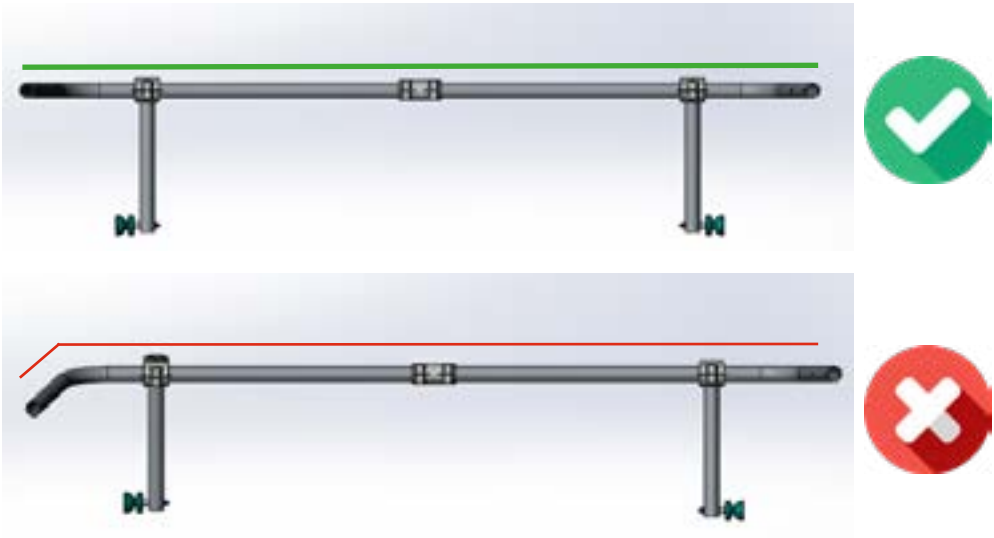

Etapa 3: Ensamblar los flotadores en la cuna

Montar el **conjunto flotador izquierdo (39)** en el ensamblaje con el **conjunto tornillo M10x90 + tuerca.** El lado corto del tubo está del lado de la rueda

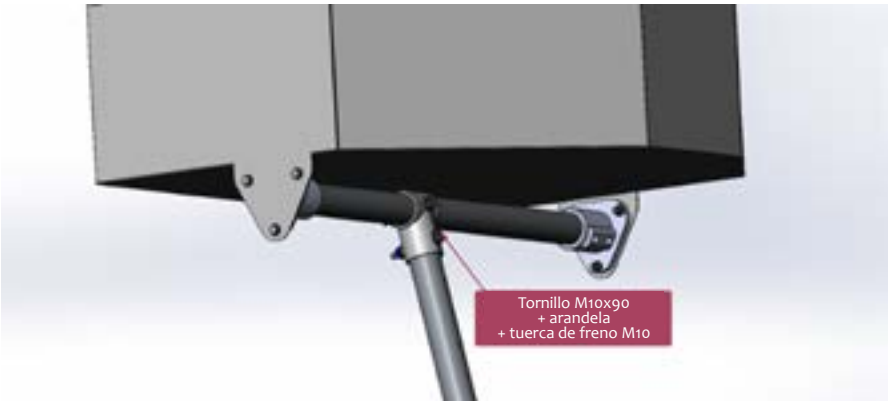

Repetir la operación con el **conjunto flotador derecho (38).** Una vez que todo esté instalado, apretar las tuercas.

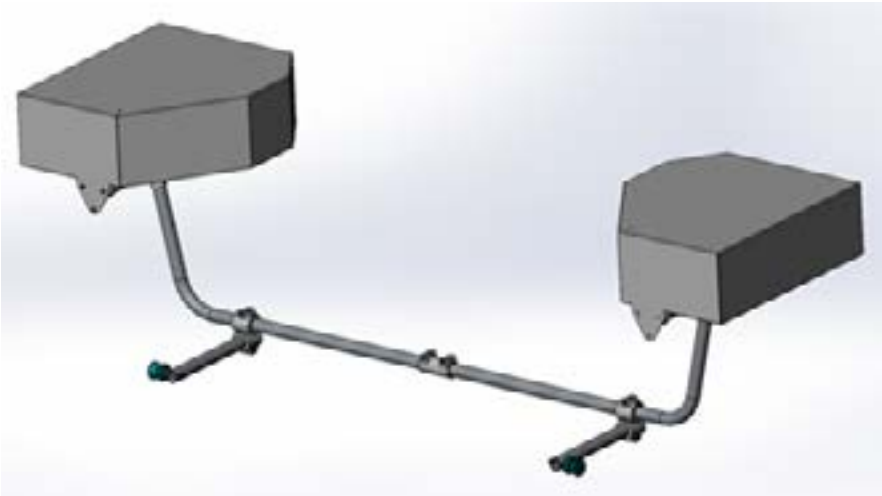

Etapa 1: Instalar las almohadillas de aceite

- Abrir las tapas izquierda y derecha del balasto en la cúspide del **conjunto de carcasa (1)**

- Fijar las **almohadillas de aceite (22)** al mosquetón presente en el balasto, ***una almohadilla de aceite a la izquierda y una almohadilla de aceite a la derecha***

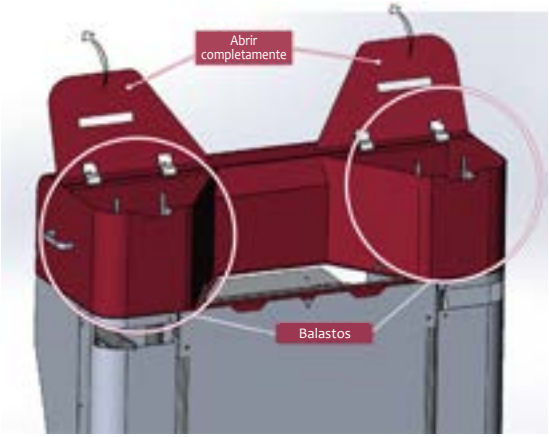

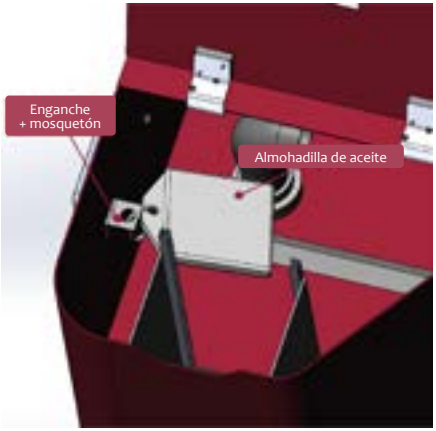

Etapa 2: Colocar las cremalleras en el balasto

- Deslizar las 2 **cremalleras (25)** en los rieles del balasto

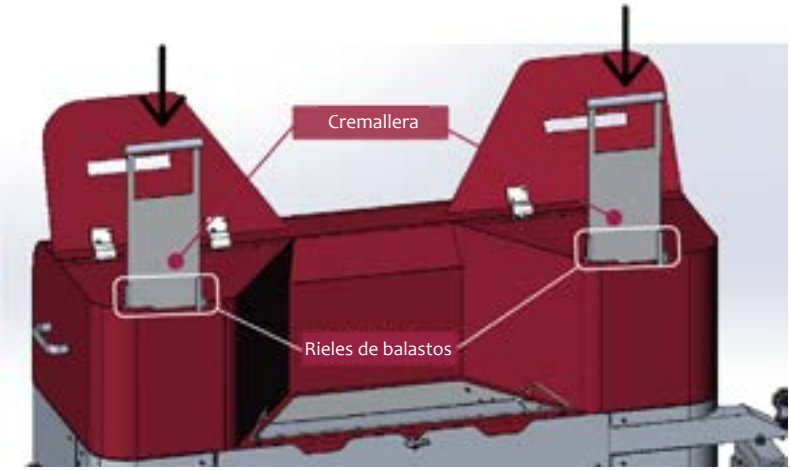

Etapa 3: Ajuste la inclinación hacia adelante y hacia atrás

El peso del Collec'Thor puede hacer que el muelle se incline durante el funcionamiento. El Collec'Thor está equipado con un sistema que le permite ajustar su inclinación hacia adelante/atrás para compensar esta inclinación.

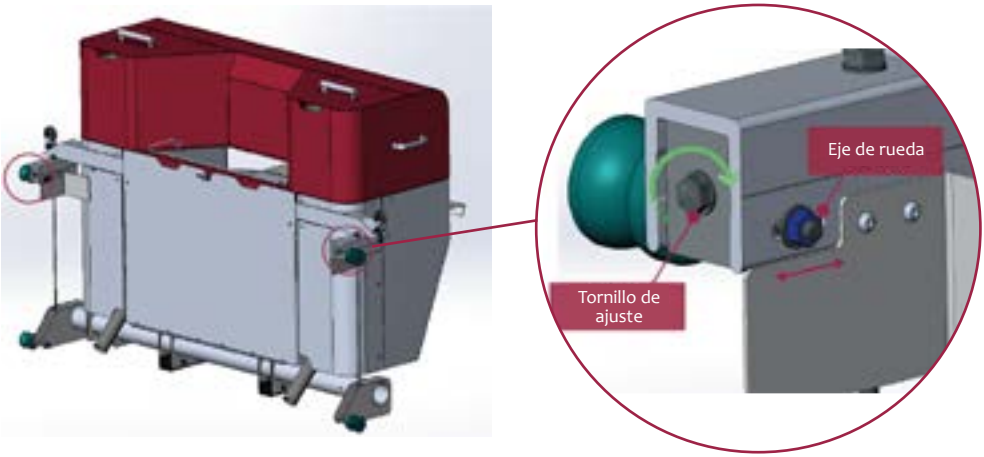

- Hacer girar el **tornillo de ajuste** para que se traslade el eje de rueda, mientras más se incline el muelle inclinado más el eje de rueda debe estar hacia adelante

- Generalmente recomendamos colocar el eje de la rueda en el medio de la ranura de ajuste. Puede ser necesario un ajuste para una inclinación superior si el muelle ya está inclinado antes de instalar el Collec'Thor.

Atención, el ajuste debe ser el mismo a la izquierda y a la derecha del Collec'Thor.

Etapa 4, versión 1: Fijación de los prolongadores de vigas inferiores

Si la altura de su plataforma supera los 1,5 m, deberá instalar los prolongadores en las vigas inferiores. En caso contrario, vaya a la etapa 4, versión 2.

- Fijar el **conjunto prolongador de viga (44)** en el extremo del **conjunto viga inferior derecha (2)** con el **angular de fijación (45)** y de la **placa aterrajada prolongador (46)**. Utilizar **tornillos M10x45 (47).**

- Poner los tornillos en posición y luego apretar.

Repetir la operación con el **conjunto viga inferior izquierda**.

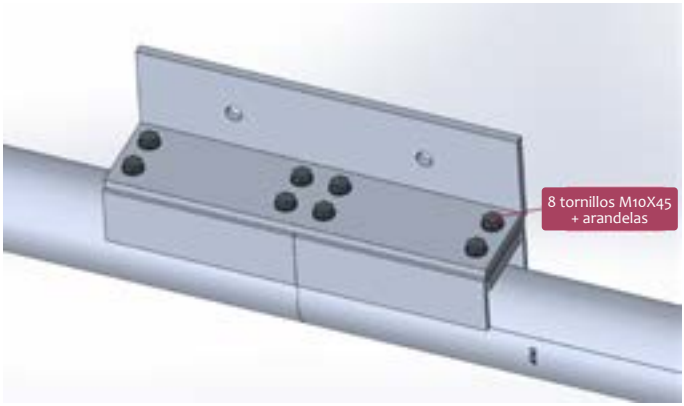

Etapa 4, versión 2: Fijación de los prolongadores de vigas inferiores

Si la altura de su muelle es inferior a 1,5 m, necesitará instalar los topes bajos de seguridad.
Si ya ha instalado los prolongadores de viga, pasar a la etapa 5.

Instalar un tornillo en el extremo de la **viga inferior derecha (2)** como se indica en el esquema a continuación.

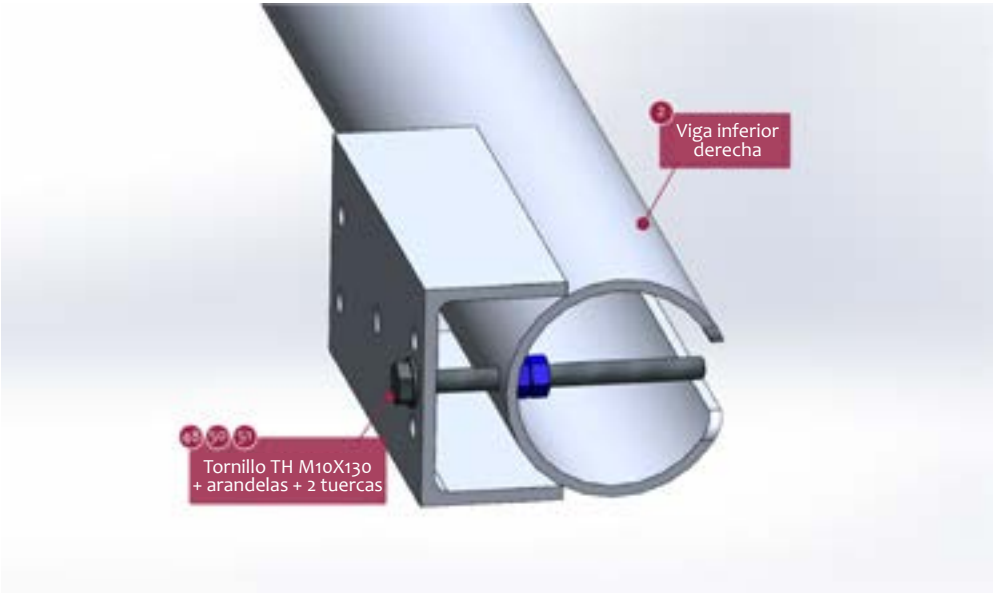

Repetir la operación con la **viga inferior izquierda (3)**.

Etapa 5, parte 1: Fijación de las vigas inferiores en la parte superior del muelle

Fijar las **vigas inferiores (2) y (3)** en el muelle según el espacio recomendando utilizando la tornillería adaptada al muelle (no suministrada).

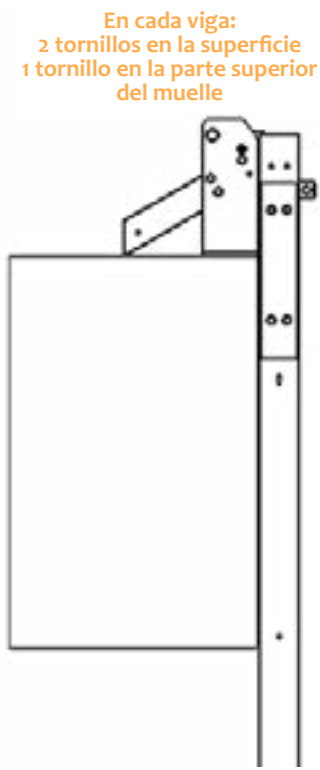

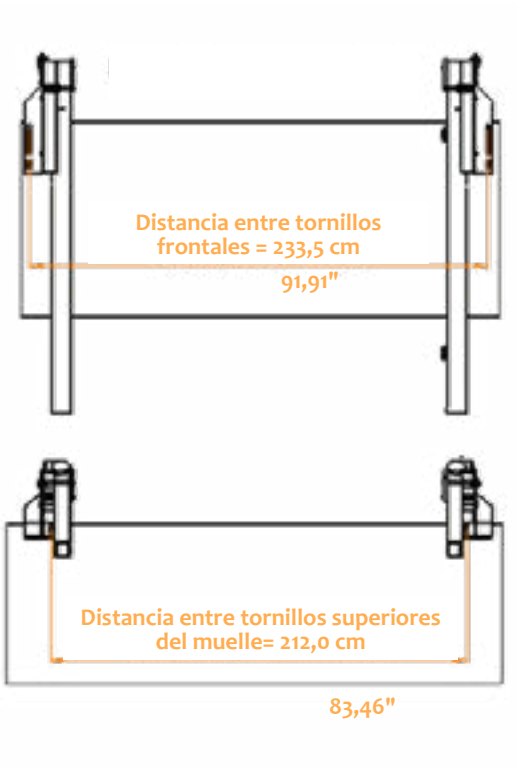

Para verificación, la ***distancia mínima entre los tubos cuadrados debe ser de 191,7 cm / 75,47"*** y la ***distancia mínima entre las placas de fijación debe ser de 205,9 cm / 81,06".***

Etapa 5, parte 2: Fijación de vigas inferiores y prolongadores en el muelle

Para evitar la deformación de las vigas largas, es necesario fijar las vigas inferiores y los prolongadores a la fachada de la plataforma, el siguiente plano da todas las cotas necesarias para realizar los agujeros de fijación.

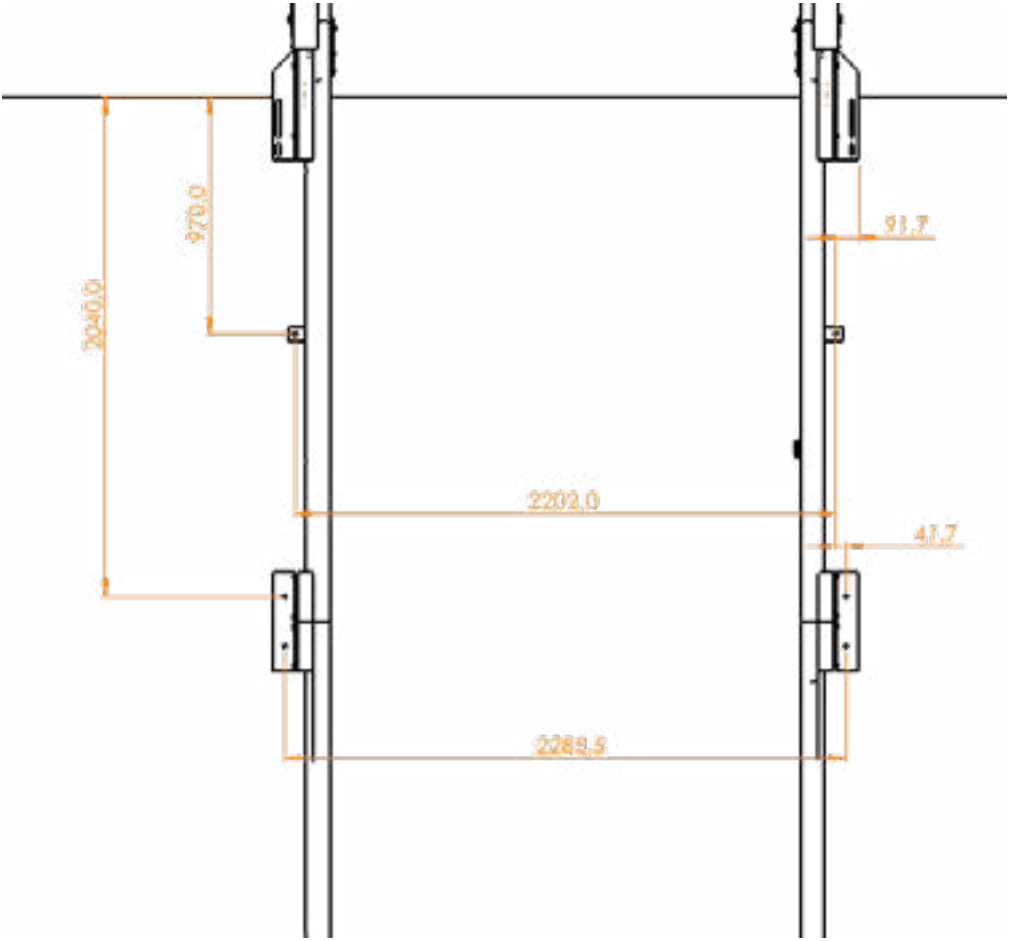

Etapa 6: Instalación de la cuna en las vigas

Se necesitan como mínimo 2 personas para esta operación

- Poner una correa alrededor del centro de la **cuna**
- Poner las **ruedas de la cuna** en las vigas de elevación ya fijadas al muelle
- Bajar suavemente la cuna con una correa hasta que los flotadores se coloquen sobre el agua

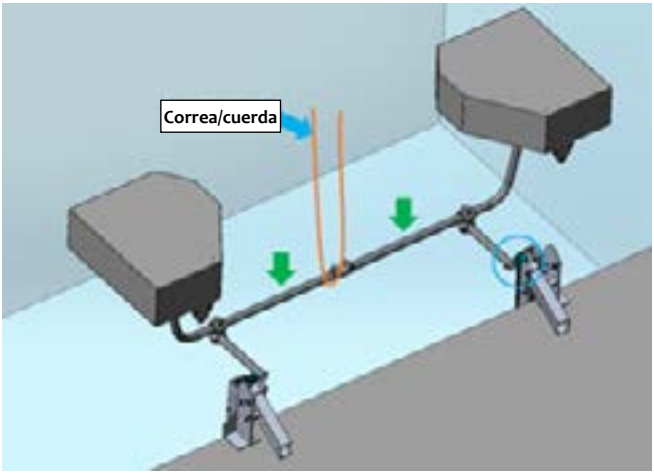

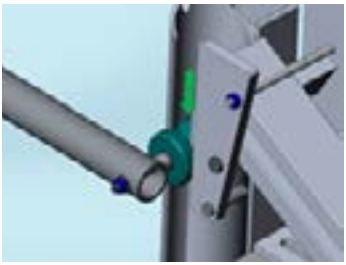

Etapa 7: Fijación del alerón del conjunto de carcasa

- Levantar el alerón de forma horizontal

- Utilizar el **plato perforado (11)** y el **conjunto de tornillos (12, 13 y 14)** para fijar el **alerón** en su posición

- Poner todos los tornillos y luego apretar al contacto

Repetir la operación de izquierda a derecha

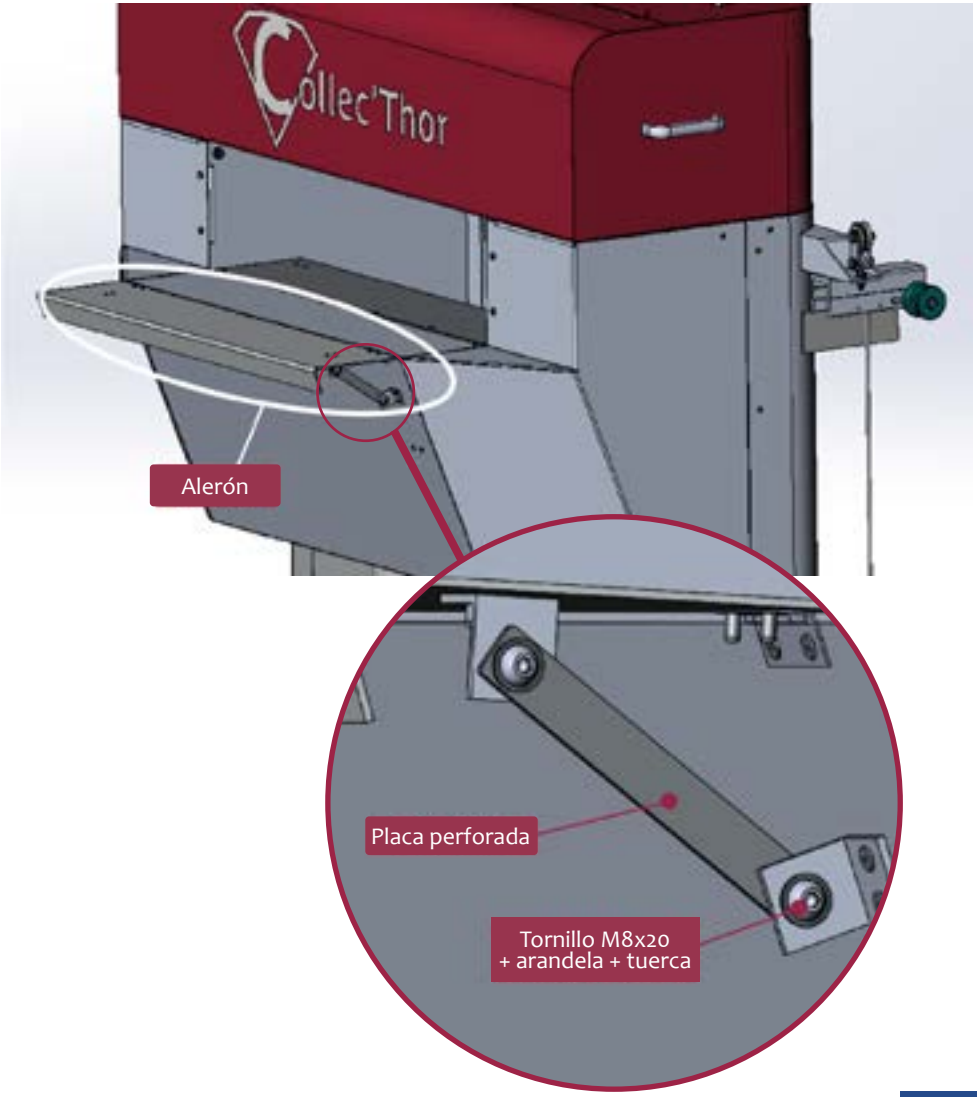

Etapa 8: Instalación de las vigas superiores

- Alinear el **conjunto de carcasa (1)** delante de las **vigas inferiores (2) y (3)**, las ruedas en el piso deben estar frente a los tubos. ***La gran pegatina "Collec'Thor" debe estar de frente a la parte ancha***

- Introducir la **rueda superior izquierda** en la **viga superior izquierda (4)**

Repetir la operación a la derecha con la **viga superior derecho (5)**. La equipada con un cabrestante

- Poner las **vigas superiores (4) y (5)** sobre el piso

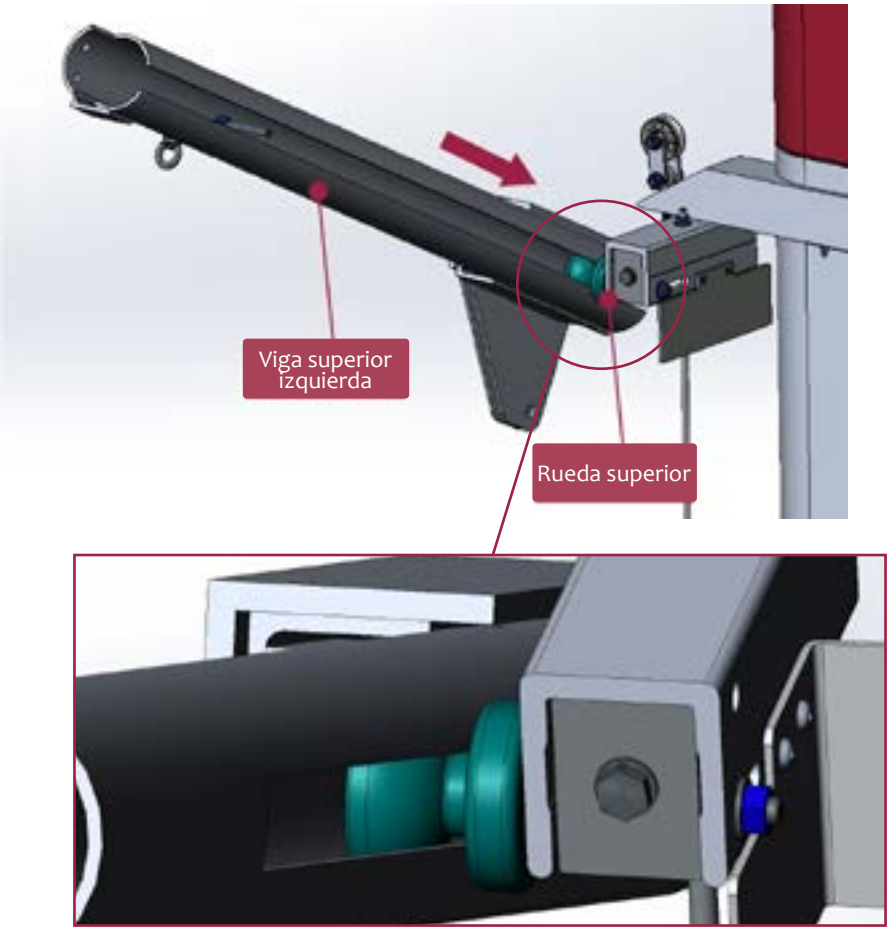

Etapa 9: Fijar las vigas superiores

Ensamblar la **viga superior izquierda (4)** en la **viga inferior izquierda (3)**

Importante: no apretar la tuerca en su totalidad

Repetir la operación del lado derecho

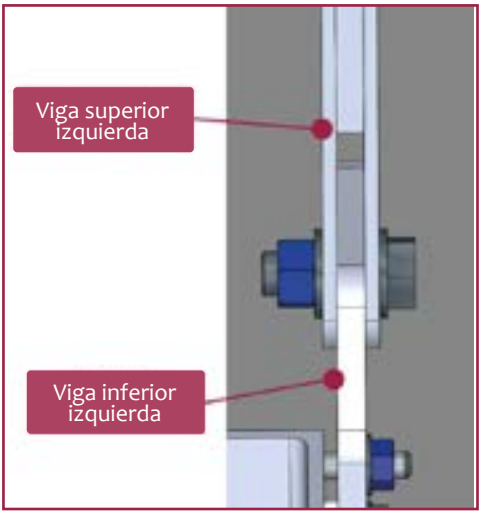

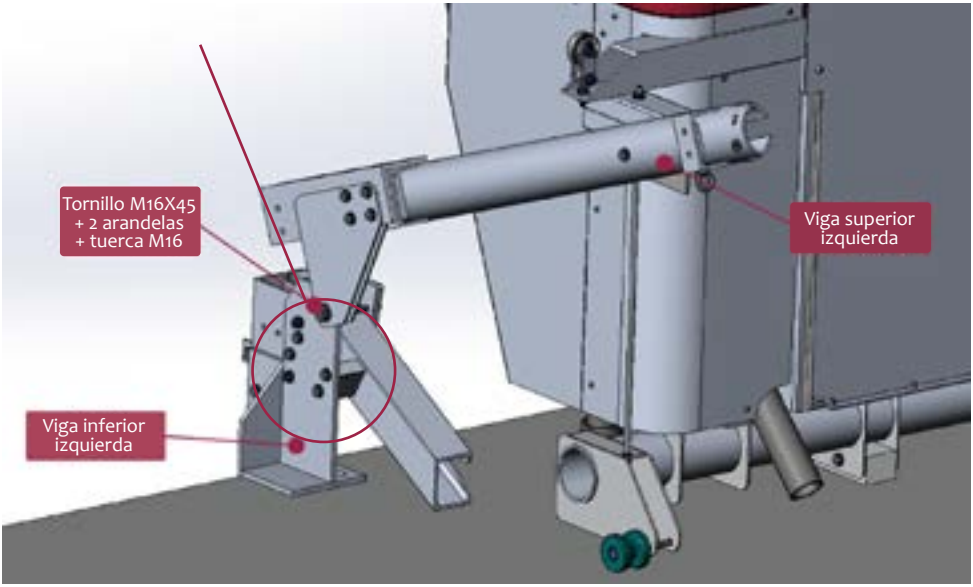

Etapa 10: Bajar la ramificación

- Retirar el **vástago roscado** que mantiene la **ramificación**

- Colocar la **ramificación** en posición baja

Repetir la operación de derecha a izquierda

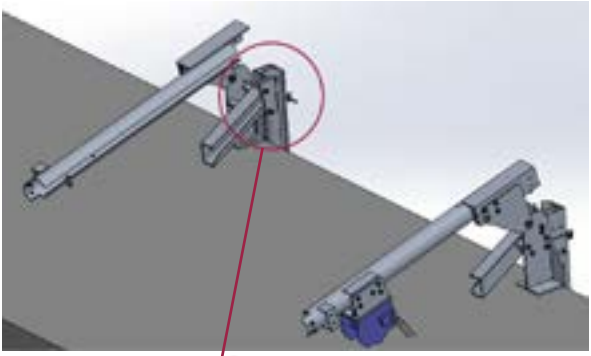

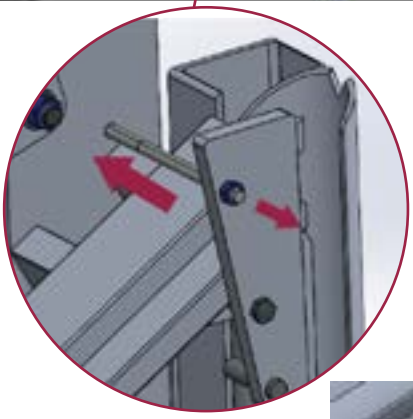

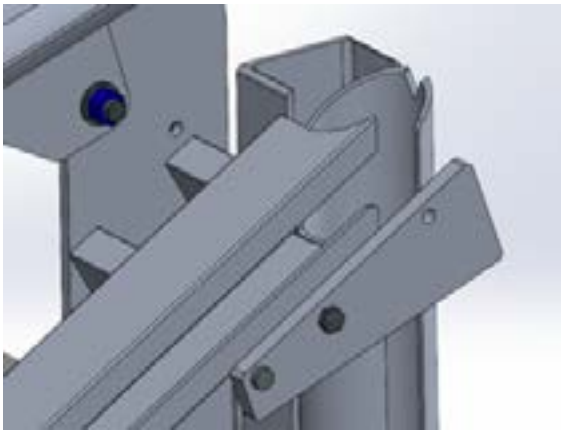

Etapa 11: Fijación de la viga de polea

- Ensamblar la **viga de retorno de polea (6)** en las **vigas superiores (4) y (5)**

- Preposicionar todos los tornillos y luego apretar al contacto

Misma operación a la izquierda y a la derecha

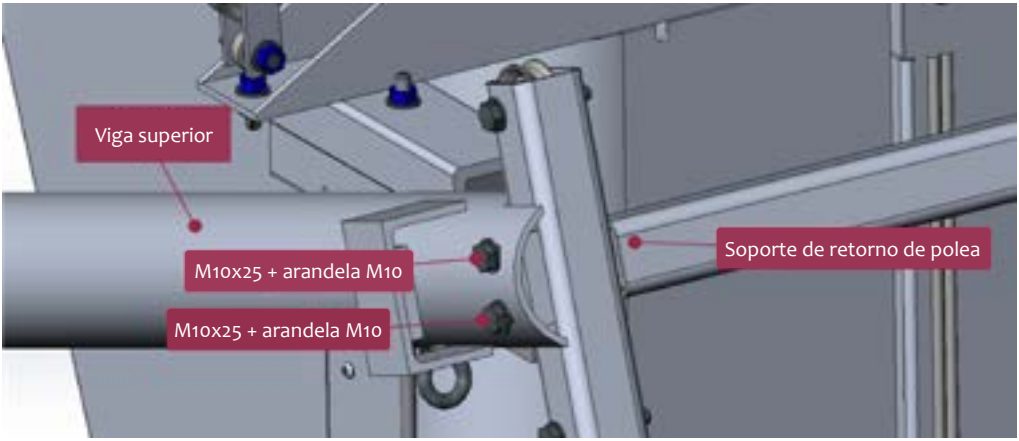

Ensamblar el **angular de refuerzo (19)** para unir la **viga superior derecha (5)** al **retorno de polea (6).**

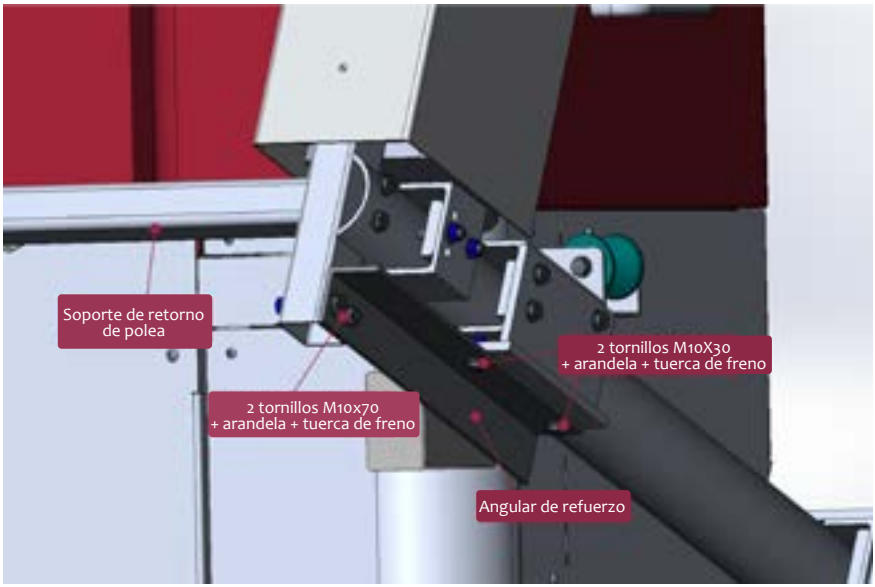

Etapa 12: Montaje del cable del cabrestante

- Desenrollar el cable haciendo funcionar el cabrestante eléctrico.
- Instalar el cable según la siguiente cronología.
- Utilizar el **guardacabos (21)**, así como los **aprietacables (20)** suministrados para fijar el cable alrededor del anillo de la **viga superior izquierda (4)**.

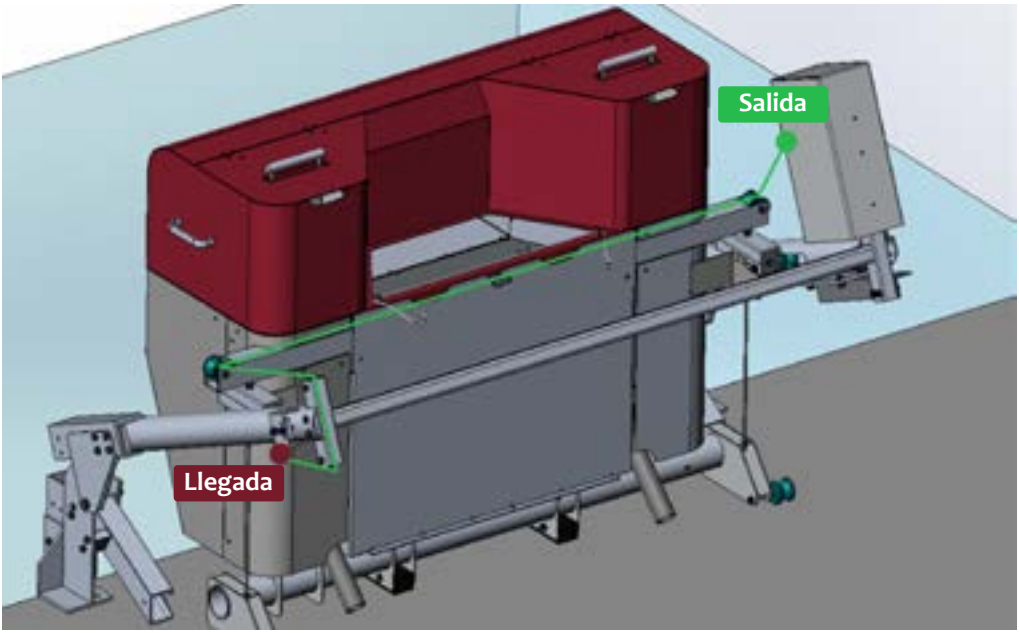

Cabrestante eléctrico

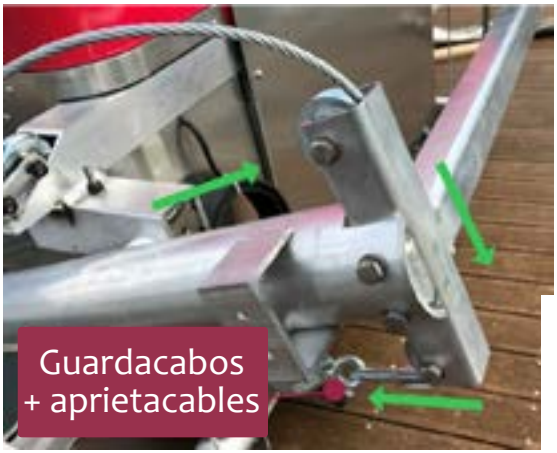
Guardacabos
+ aprietacables

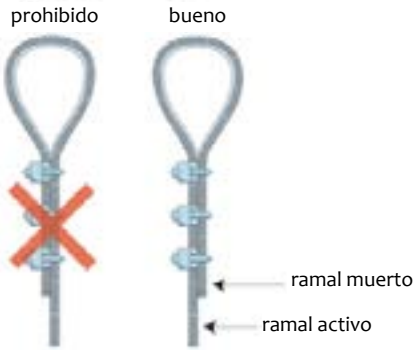
prohibido
bueno
ramal muerto
ramal activo

Etapa 13: Posicionamiento del conjunto de carcasas en las vigas superiores

Se necesitan 2 personas como mínimo para esta operación

- Cerciorarse de que el cable no está tenso. De lo contrario distenderlo

- Levantar la **viga de retorno de polea (6)** y hacer entrar las ruedas inferiores en los tubos de las **vigas inferiores (2) y (3)**

- Levantar el conjunto con la **viga de retorno de la polea (6)**

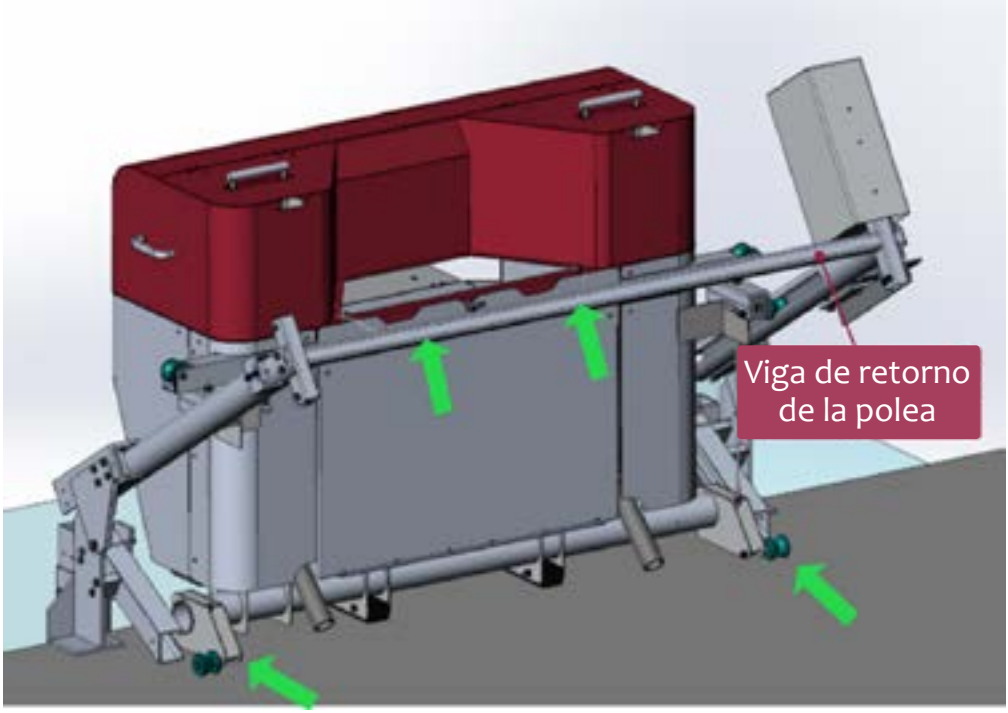

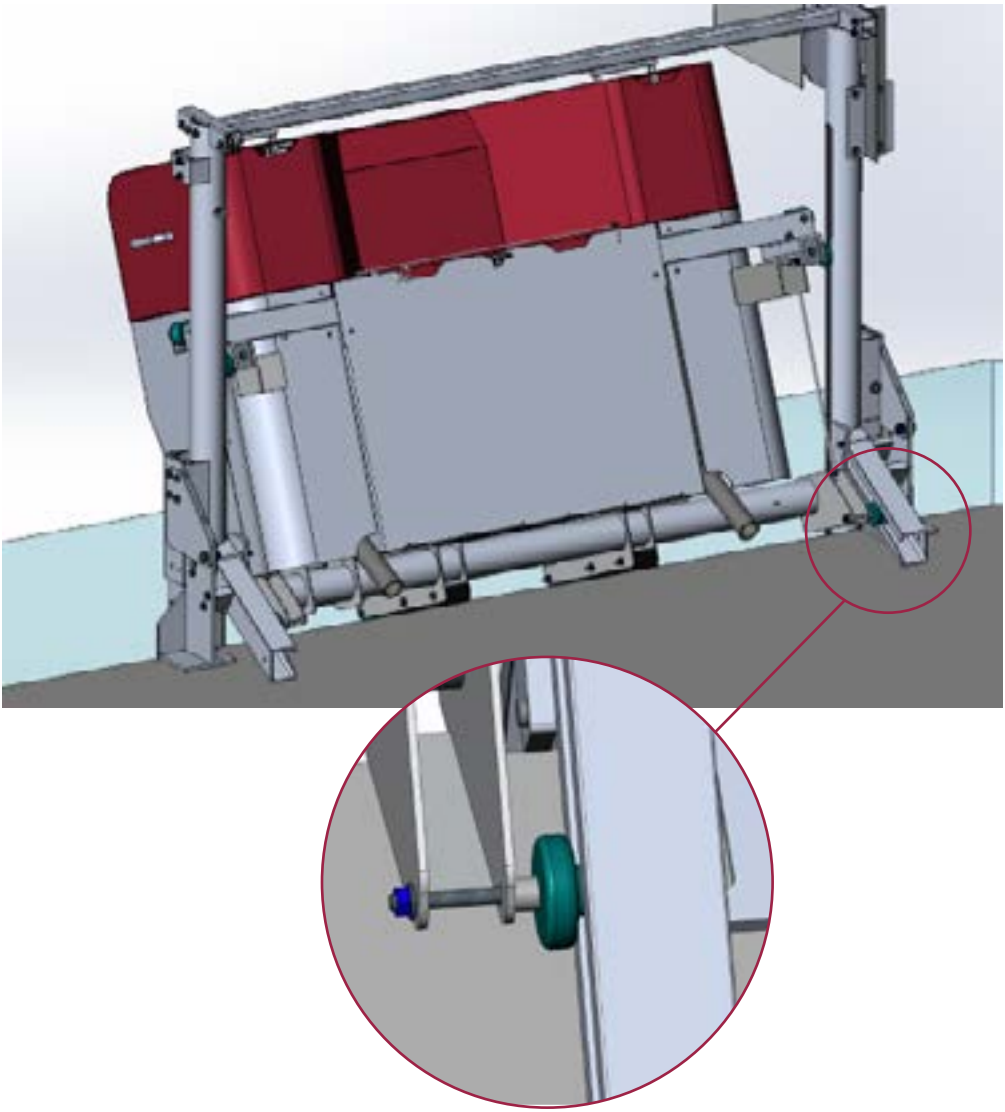

Si se ha seleccionado la zona de recepción. Remitirse al capítulo "Instalación de la zona de recepción" antes de pasar a la etapa 14

Etapa 14: Posicionamiento del conjunto carcasa en las vigas superiores

- Apretar al contacto los dos **conjuntos tornillo+tuerca M16** presentes en de cada lado de elevación.

- Levantar la carcasa.

IMPORTANTE: Cuando se tensa el cable, cerciorarse de que el cable está correctamente posicionado en todas las poleas.

- Montar la carcasa hasta los topes

- Volver a poner las ramificaciones de izquierda y de derecha en su lugar y apretar al contacto (ver Etapa 9)

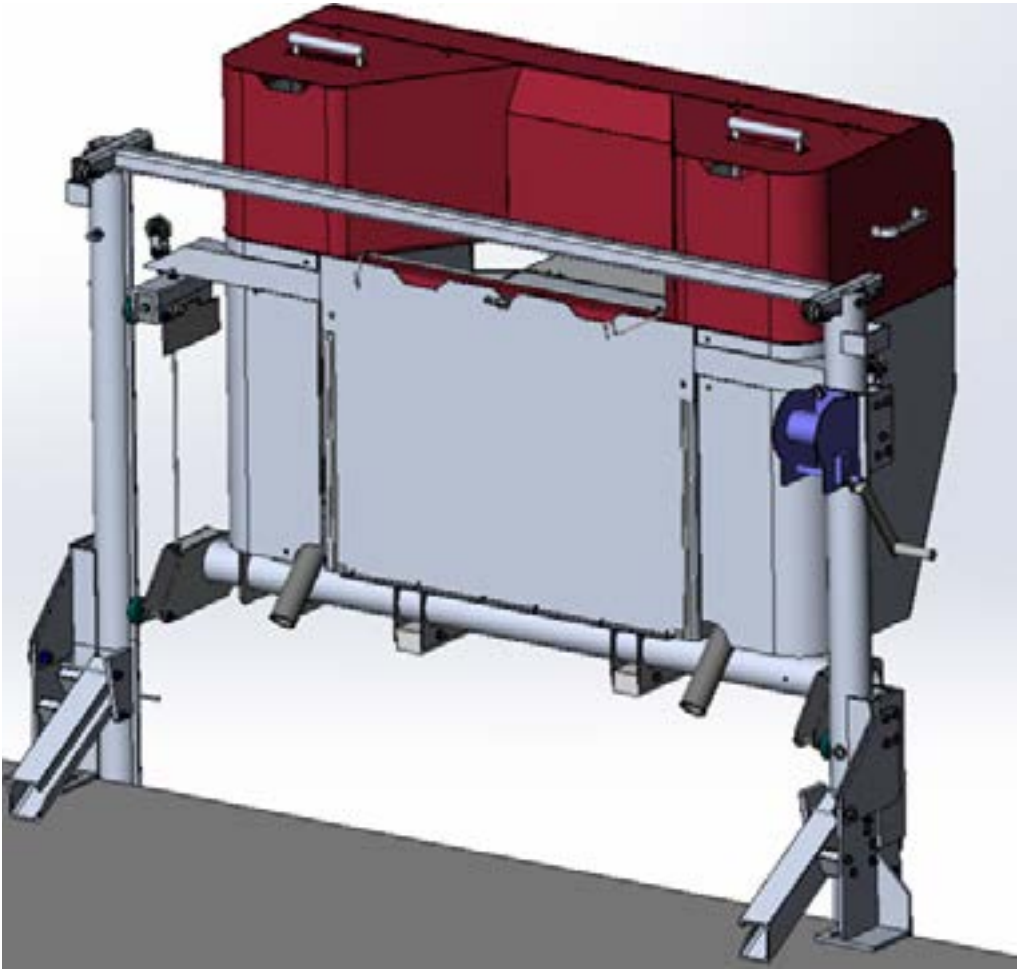

Etapa 15: Conexión eléctrica

Se le ha suministrado un **prolongador eléctrico doble (24)** para conectar el cabrestante y la bomba.

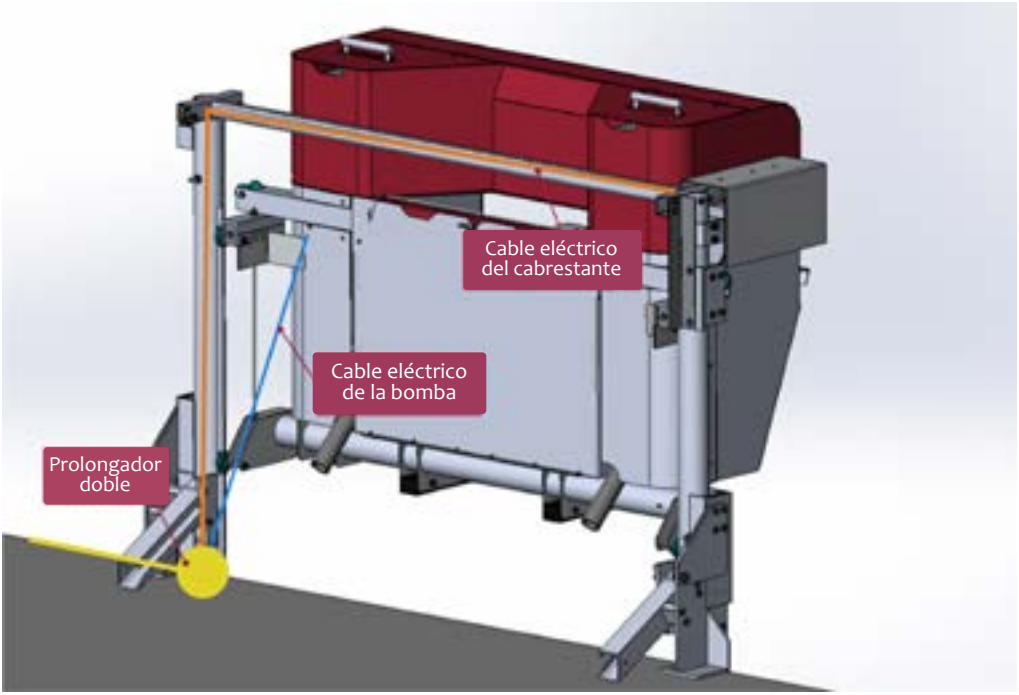

INSTALACIÓN EN LA ZONA DE RECEPCIÓN

Se necesitan 2 personas como mínimo para esta operación

Etapa 1: Fijación del panel derecho

Instalar el panel derecho (el que tiene un orificio)

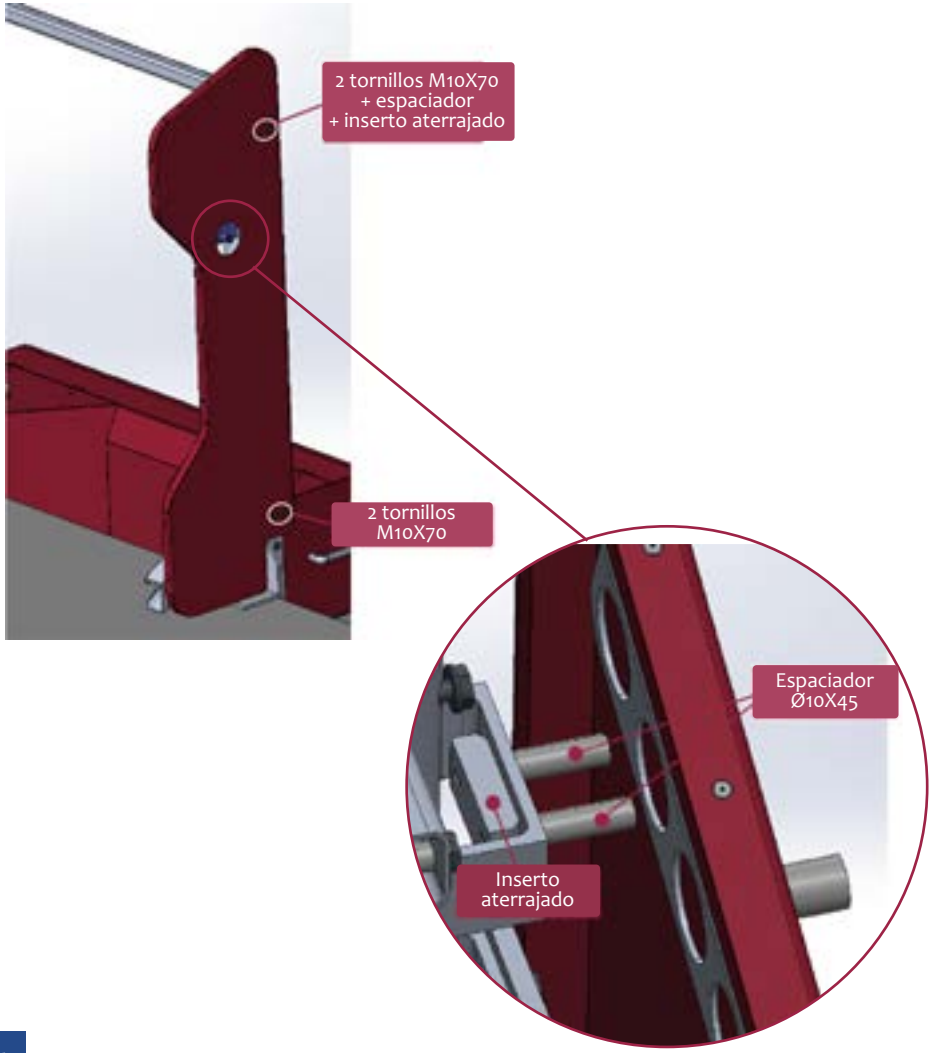

Etapa 2: Insertar los tubos y fijar el panel izquierdo

- Alinear los tubos e introducirlos lo más posible en los orificios del panel derecho.

- Mientras una persona sostiene los tubos, empujar los tubos dentro del panel izquierdo y fijar el panel izquierdo de la misma manera que el panel derecho.

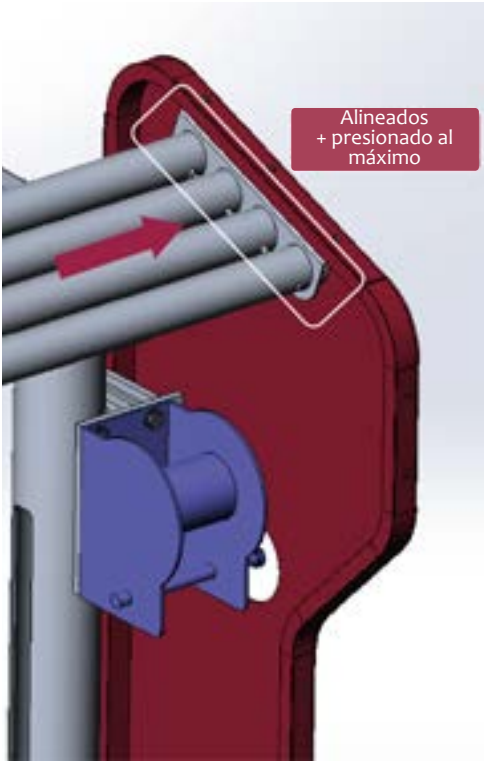

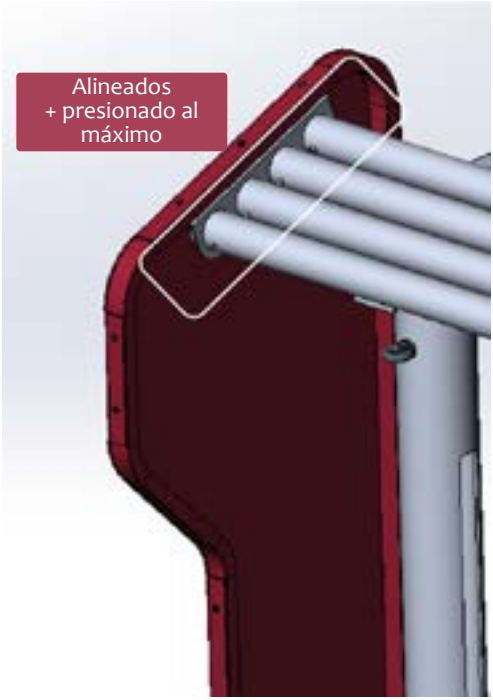

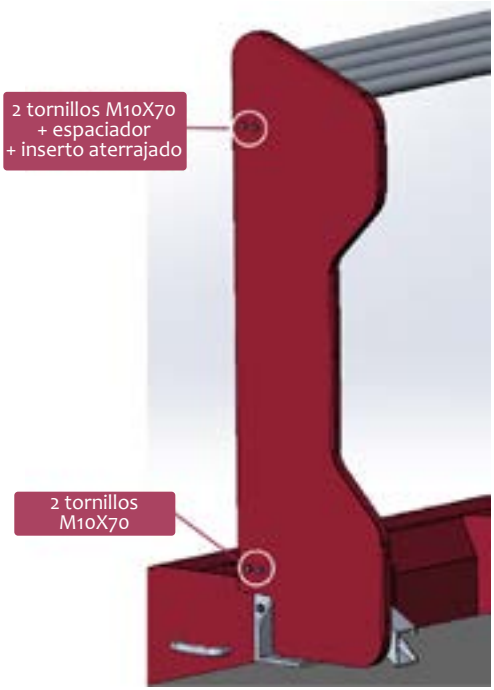
2 tornillos M10X70
+ espaciador
+ inserto aterrajado
2 tornillos
M10X70

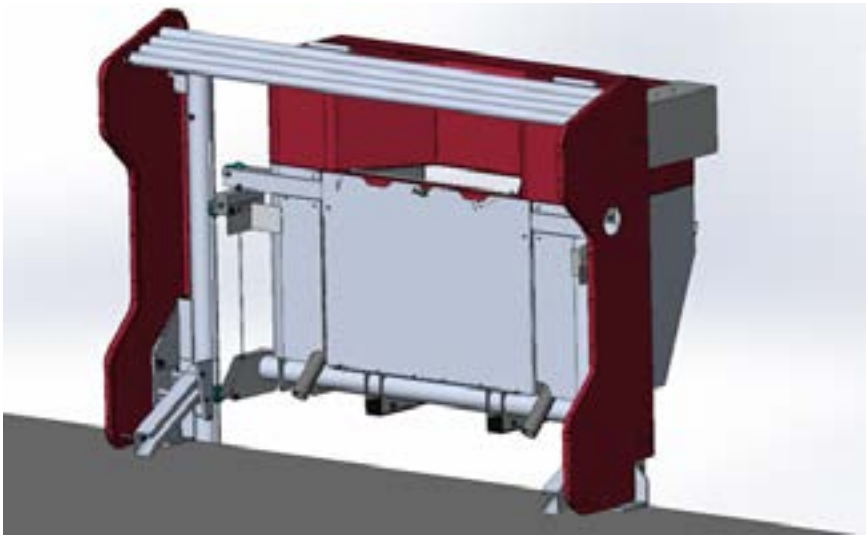

PUESTA EN FUNCIONAMIENTO

Etapa 1: Cerciorarse de que la puerta está bien cerrada.

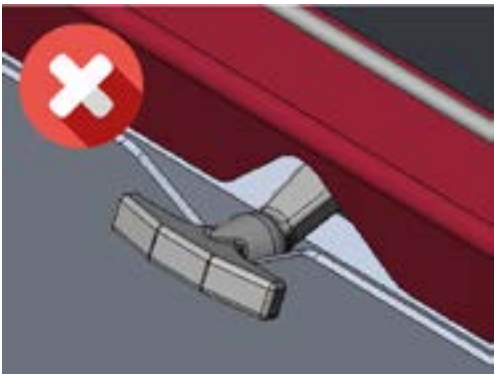

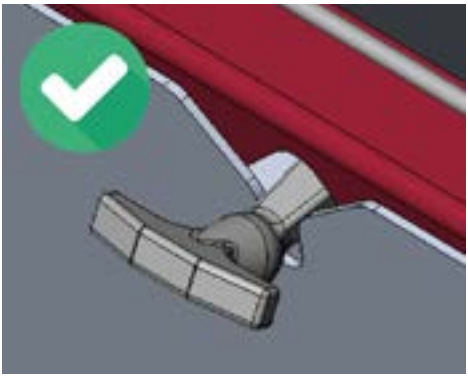

Etapa 2: Puesta al agua

- Bajar la carcasa al agua hasta que descanse sobre los flotadores, distender el cable del cabrestante.

- Con el bichero telescópico, tirar ***delicadamente*** del anillo metálico situado en la parte derecha de la carcasa para llenar la carcasa con agua.

- Una vez el agua a nivel de las marcas, soltar el anillo y cerciorarse de que vuelve a su posición inicial.

Etapa 3: Puesta en funcionamiento

Conectar el enchufe eléctrico en la doble toma.

Etapa 4: Verificación

Verificar que se crea la cascada en la carcasa, si el Collec'Thor sube o baja puede ser necesario regular el ajuste de los extractores de lastre o añadir lastre al lastre en el balasto utilizando las bolsas suministradas.

VACIADO DE LOS RESIDUOS

Cada vez que el Collec'Thor sale del agua, el operador debe realizar un control visual de los elementos de elevación del Collec'Thor (cabrestante, cable del cabrestante, poleas, rótulas, fijaciones del muelle).

Etapa 1:

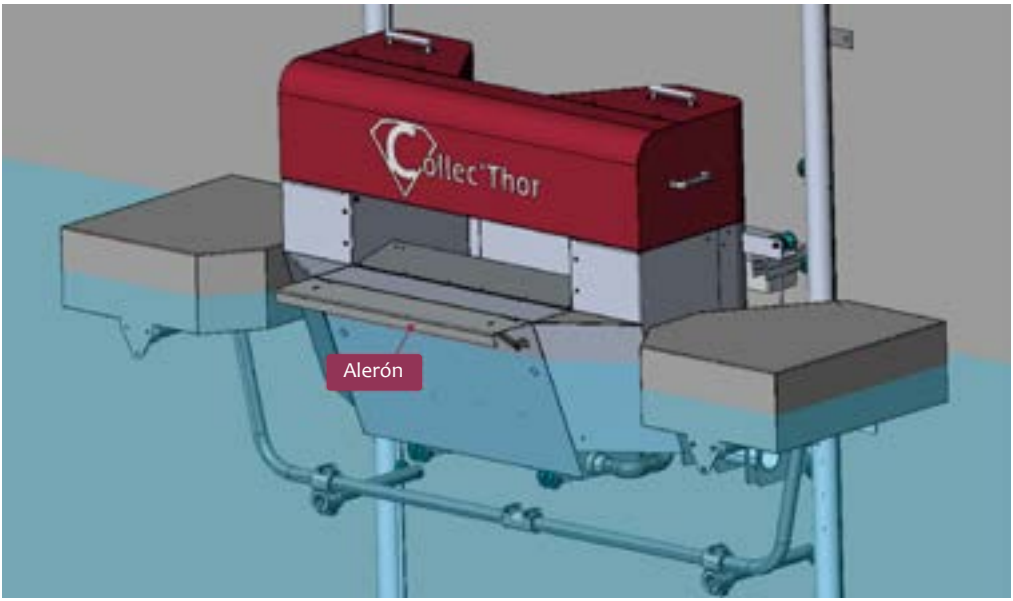

- Volver a montar el Collec'Thor de modo que la aleta quede justo por encima del agua como se muestra.
- Esperar a que la caja se vacíe de agua.
- Apagar la bomba cuando cambie el ruido de la bomba.

Etapa 2:

- Volver a montar la carcasa

Etapa 3:

- Posicionar la carcasa a la altura deseada para el vaciado.

- Abrir la puerta trasera.

- Vaciar los residuos y limpiar el depósito y la rejilla de filtración.

- Volver a poner en funcionamiento (ver la etapa "Puesta en funcionamiento del Collec'Thor").

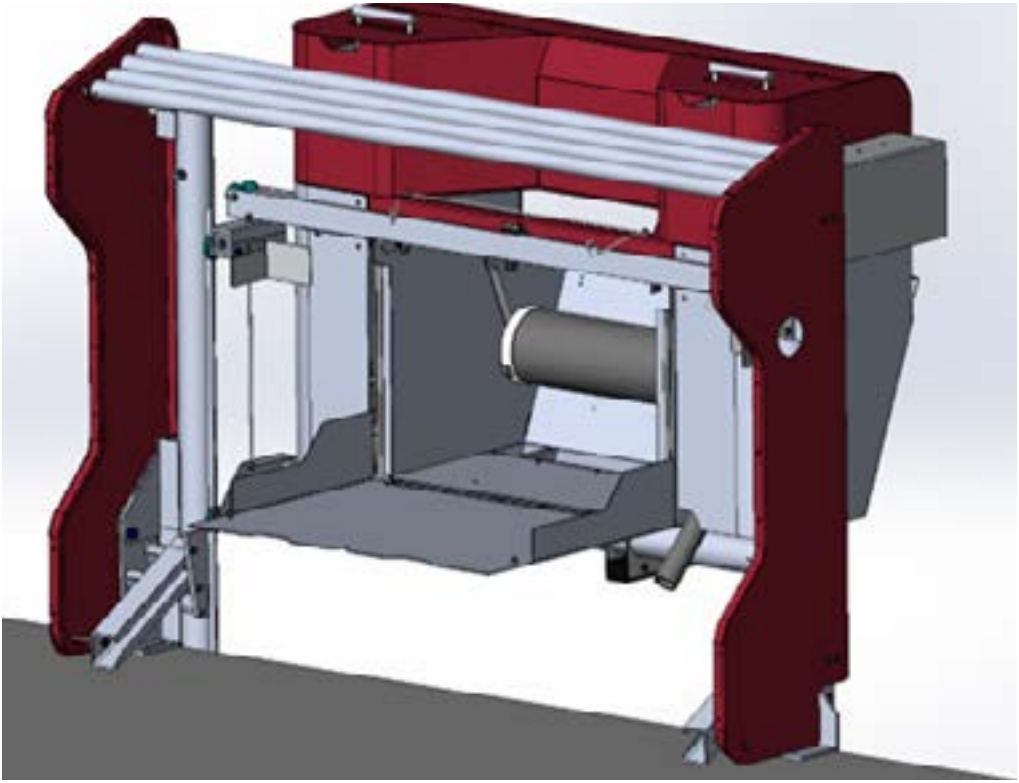

PUESTA EN POSICIONAMIENTO MANTENIMIENTO

Para volver a poner la carcasa en el muelle

Se debe realizar la operación "vaciado" antes de comenzar la operación de mantenimiento.

Se pueden realizar operaciones de mantenimiento básicas cuando la carcasa está en posición superior para vaciar los residuos. Las grandes operaciones de mantenimiento, como la limpieza completa, son más fáciles de realizar cuando la carcasa está en posición de mantenimiento (sobre el muelle).

Etapa 1: Montar la carcasa hasta los topes superiores

Etapa 2:

- Retirar el vástago roscado que mantiene la ramificación

- Colocar la ramificación en posición baja

Repetir esta operación a la derecha y a la izquierda

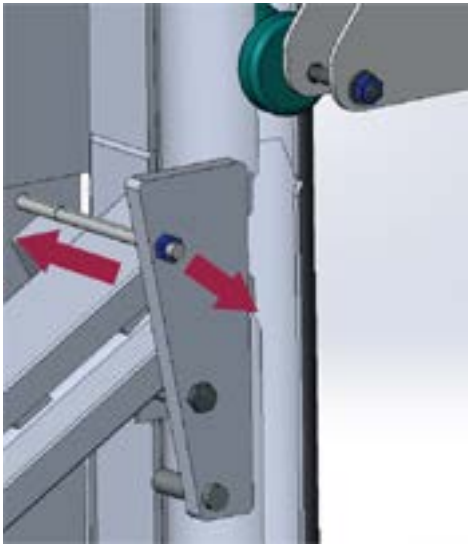

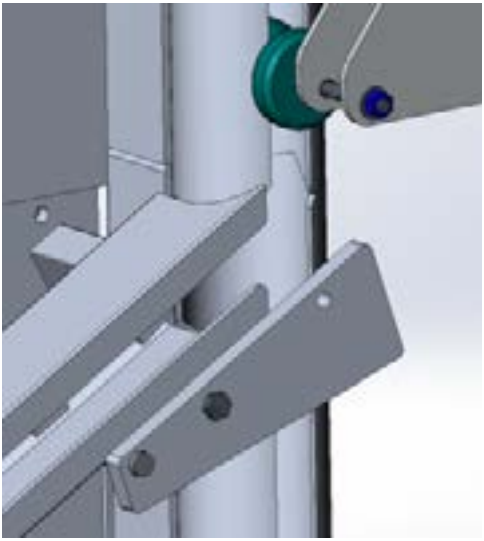

Etapa 3:

- Bajar la carcasa hasta hacer contacto con el muelle.

- Aflojar ligeramente los conjuntos tornillo+tuerca M16 presentes de cada lado de la elevación.

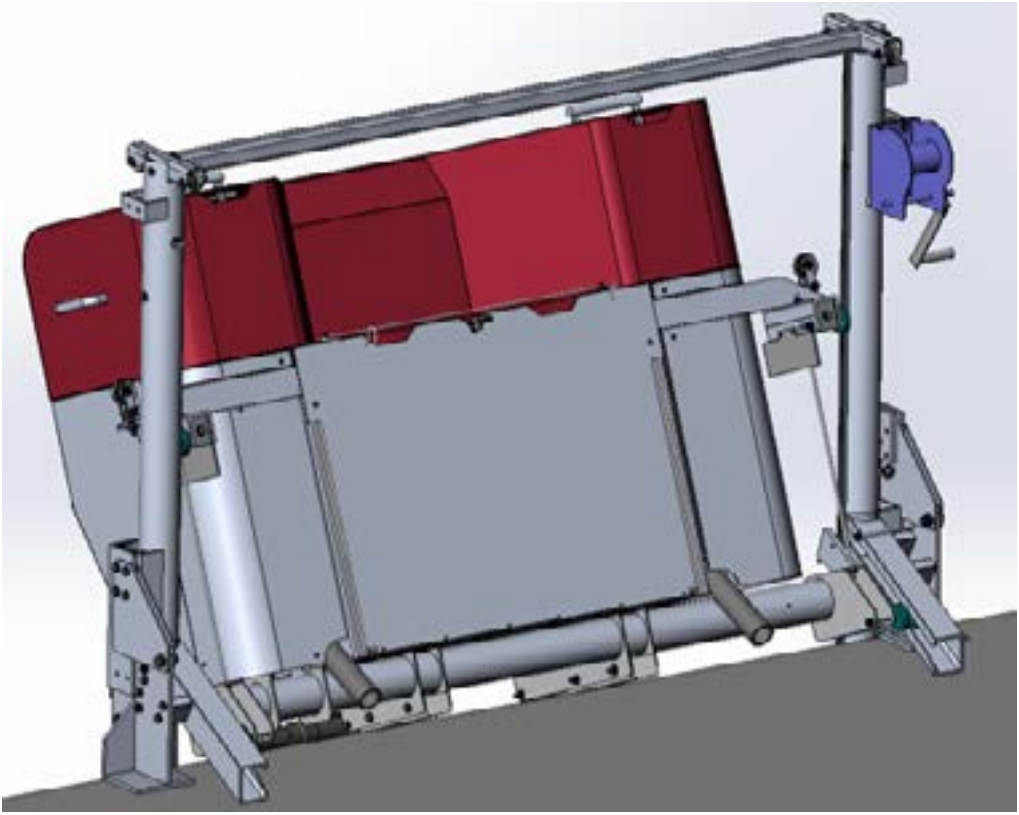

Si se ha seleccionado la zona de recepción. Desmonte los dos paneles y el conjunto de tubos redondos blancos del área de recepción antes de pasar a la etapa 4.

Etapa 4: Posicionar el conjunto en la carcasa en el muelle.

Se necesitan 2 personas como mínimo para esta operación

Tirar de la viga de retorno de la polea (6) hacia el muelle para inclinar las vigas superiores (4) y (5) hacia el muelle y la carcasa (1) se inclina sobre el muelle.

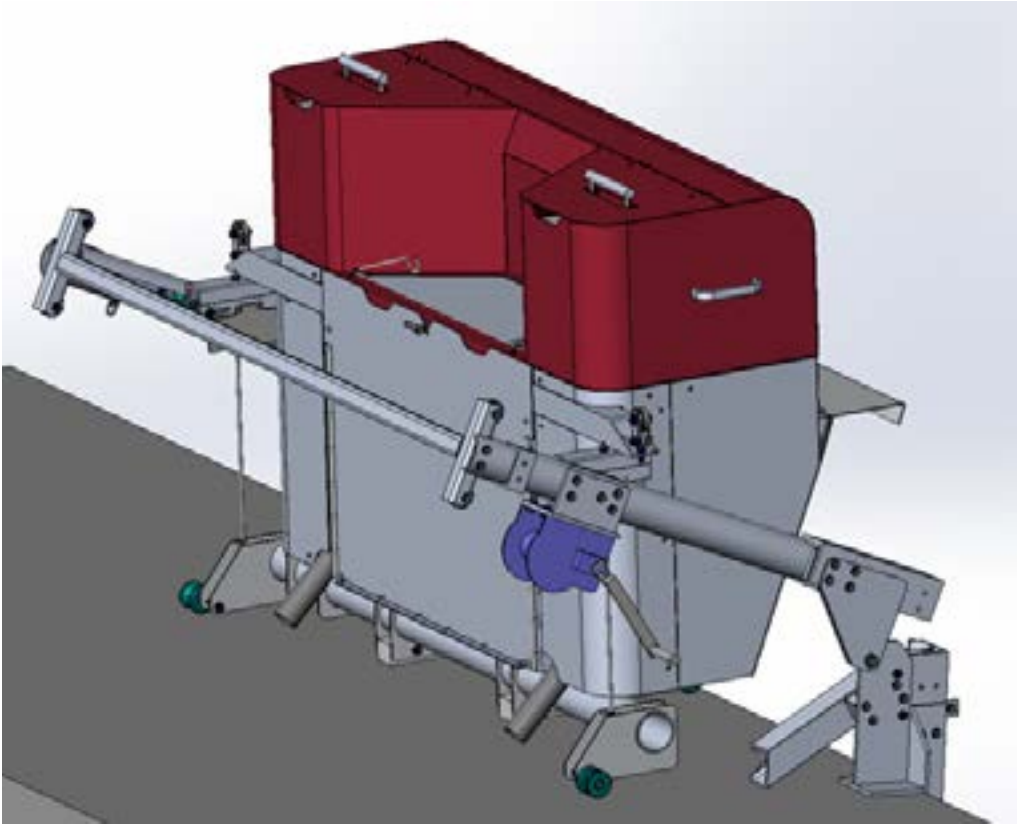

Etapa 5: Mantenimiento

Realizar todas las operaciones de mantenimiento, verificación y limpieza.

Etapa 6: Volver a poner en funcionamiento

Ver la Etapa 12: Instalación del Collec'Thor

GUÍA DE MANTENIMIENTO

Una vez que el conjunto se encuentra en posición de mantenimiento se pueden realizar las operaciones.

1. Limpieza regular

Es obligatorio efectuar una limpieza como mínimo ***una vez al mes en la carcasa principal del Collec'Thor***. Según las condiciones del sitio, esta frecuencia puede variar (temperatura del agua, salinidad, presencia de algas...)

Limpiar a alta presión o con una esponja con agua limpia el Collec'Thor, las vigas de elevación y los paneles de las zonas de recepción, no olvidar *limpiar bajo el Collec'Thor*, en particular la tubería de PVC.

1.1. Limpieza específica de la trampilla

Es imprescindible efectuar una cuidadosa limpieza de la trampilla de llenado y de la zona circundante para evitar la acumulación de concreciones.
Limpiar la trampilla con una esponja suave.
Limpiar el área circundante, como se muestra en el esquema, con una esponja áspera.

1.2. Limpieza específica de elevación

Al limpiar las vigas de elevación, el cabrestante eléctrico no debe exponerse a proyecciones de agua. Para limpiar el cabrestante eléctrico utilizar una esponja húmeda y limpiar las partes expuestas al ambiente externo.

2. Inspección completa del Collec’Thor

Se deben controlar visualmente los elementos de elevación y verificar el apriete de los mismos (cabrestante, cable de cabrestante, poleas, rótulas, ruedas de PE, fijaciones al muelle, fijaciones de las vigas entre sí).

También se deben controlar los elementos críticos del propio Collec'Thor:
- Controlar las almohadillas de aceite, ¿están llenas? ¿Es necesario cambiarlas?
- Control visual de las bisagras de válvula y de la puerta trasera. ¿Están dañadas? ¿Rasgadas?
- Control de los cepillos de la válvula.
- Control de las juntas de la puerta trasera.
- Control del flotador de la válvula ¿está dañado? ¿Perforado? ¿Se ha llenado de agua?
- Control de la rejilla de filtración ¿está en buen estado? ¿Retorcida? ¿Perforada?

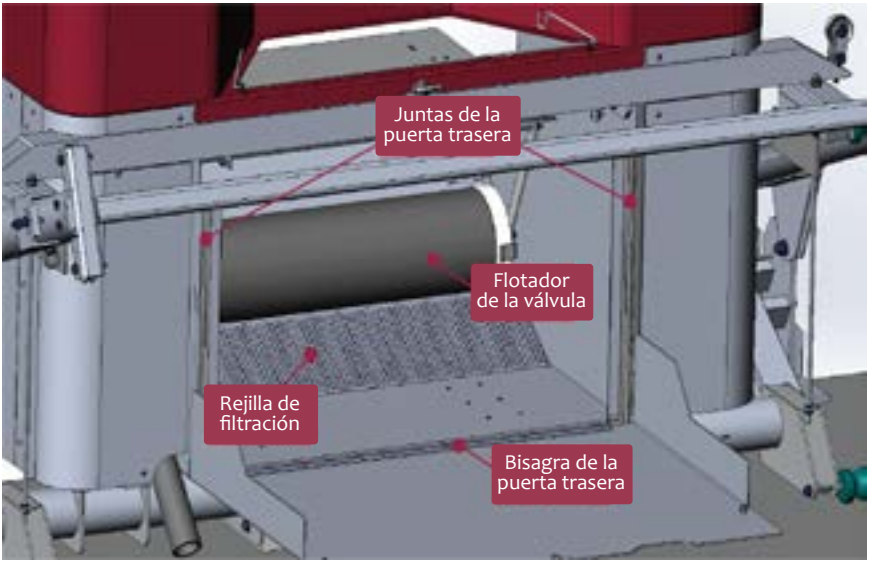

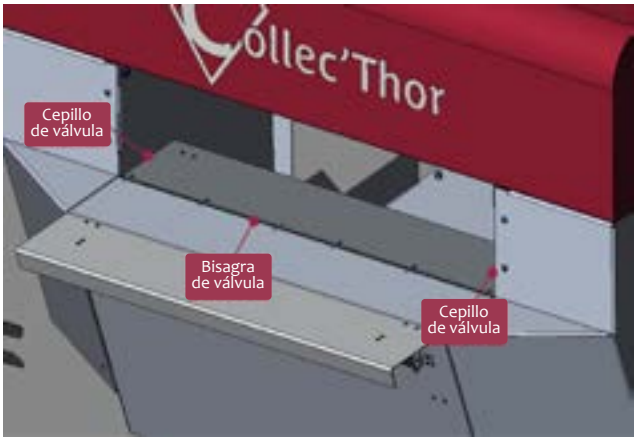

3. Acceso, limpieza y cambio de la bomba y de los ánodos

Acceder a la bomba y a los ánodos:

→ Retirar todos los tornillos de la cubierta izquierda con una llave BTR y un destornillador cruciforme para poder retirar completamente la cubierta.

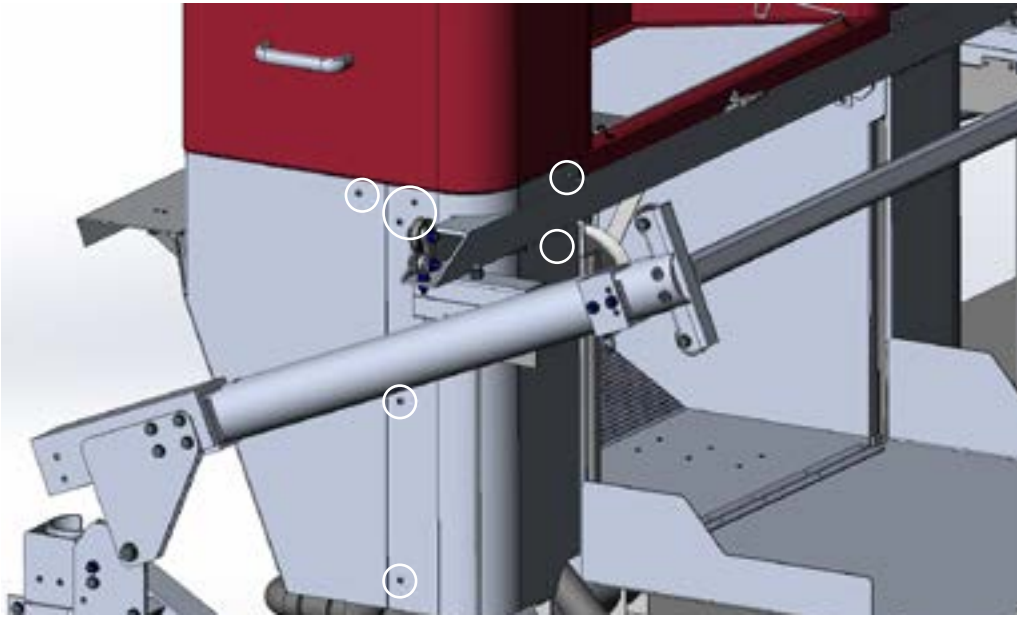

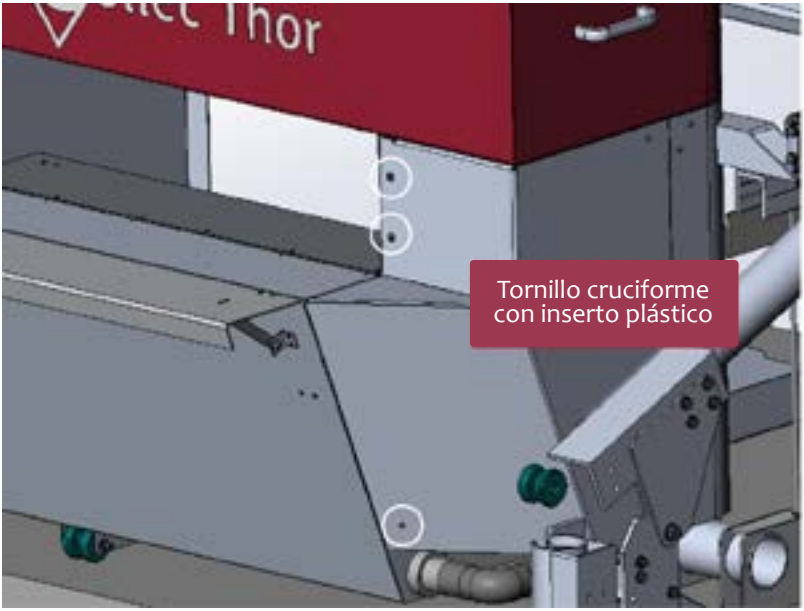

Limpieza de la bomba y las tuberías:

→ Limpiar completamente el cuerpo de la bomba y las tuberías.

Acceso a los ánodos:

→ Los ánodos están fijados en el elemento de fijación de la bomba, cámbielos si es necesario.

Desmontaje de la bomba:

Puede suceder que la bomba deje de funcionar después de varios años de uso o en condiciones de uso excesivamente extremas. (Salinidad extrema, temperatura...). Por lo tanto, es posible que sea necesario cambiarlo:

- Aflojar completamente la conexión de PVC situada justo debajo de la bomba.

- Retirar los 4 tornillos M16 que sujetan la bomba, cuidado, la bomba pesa 15 kg/33lb

- Volver a poner la bomba en su lugar colocando los 4 tornillos M16, luego conectar la tubería atornillando el racor en la parte inferior de la bomba.

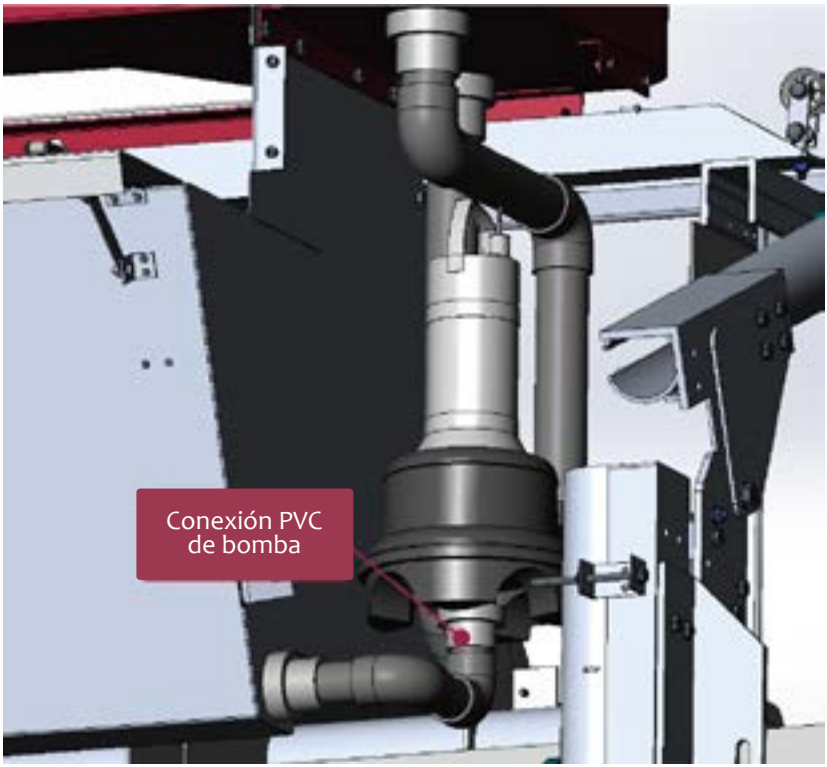

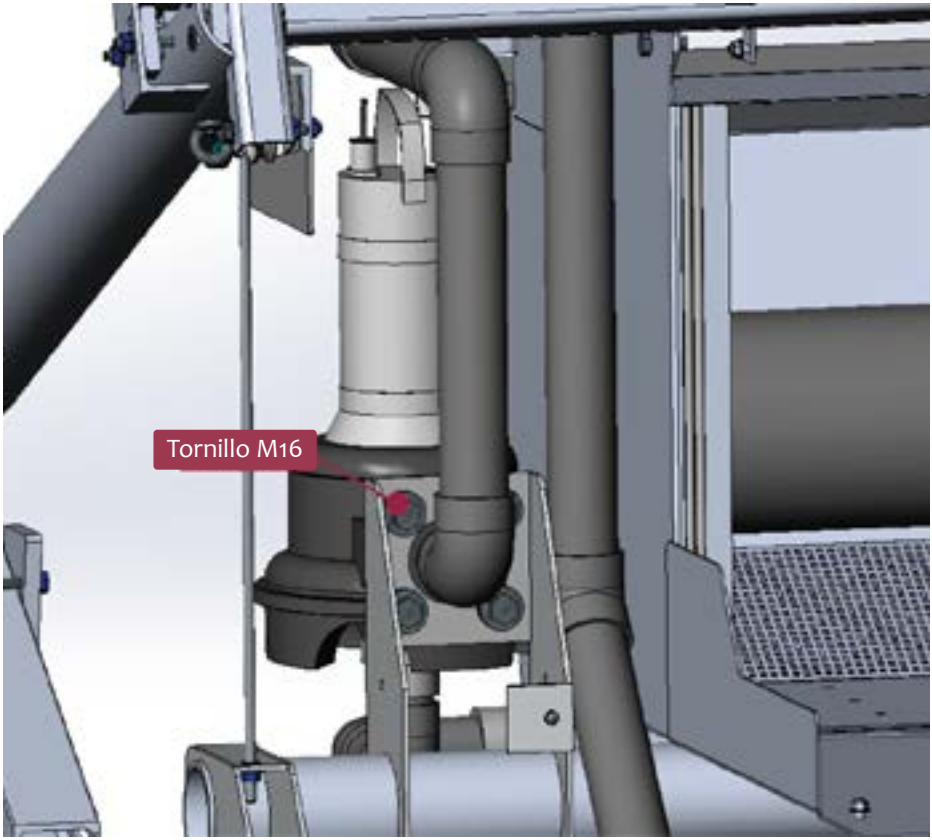
Tornillo M16

LISTA DE MANTENIMIENTO

FECHA	EQUIPO	ACCIÓN	QUIÉN

GARANTÍAS

1. CONDICIONES GENERALES DE GARANTÍA CONVENCIONAL

1.1. EXTENDIDA

ROTAX suministra una garantía contractual para todos los productos manufacturados de una duración de **UN AÑO (1 AÑO)**, a partir de la fecha de entrega indicada en el vale de entrega.

ROTAX garantiza al cliente contra todos los defectos de material, fabricación, ejecución e instalación de su propio suministro, ya sean estos defectos ocultos o aparentes. En caso en que el defecto sea evidente, el Cliente deberá informarlo a ROTAX dentro de los 30 días que siguen a la fecha de entrega. Las intervenciones en el marco de la garantía no pueden tener por efecto prolongar la duración de la presente garantía, la fecha de finalización de la garantía sigue siendo la fecha de vencimiento inicial.

En virtud de esta garantía, la única obligación que incumbe a ROTAX será, a su elección, la sustitución o reparación gratuita del producto o del elemento reconocido como defectuoso por sus servicios, salvo que este método de compensación resulte imposible o desproporcionado. En todos los casos, la responsabilidad dentro de esta garantía se limita al precio del producto en cuestión y no se extiende a daños inmateriales.

Para beneficiarse de la garantía, cualquier producto debe enviarse primero al servicio posventa de ROTAX o a uno de sus representantes autorizados, cuyo acuerdo es esencial para cualquier sustitución, después de verificar, en particular, las condiciones de elegibilidad, las condiciones de instalación, las condiciones del sitio, condiciones de uso y condiciones de mantenimiento.

Es responsabilidad del cliente final suministrar a ROTAX un registro de las operaciones de mantenimiento realizadas en la instalación garantizada. Cualquier ausencia de estas declaraciones detalladas o cualquier operación de modificación/mantenimiento no validada por ROTAX anularía de hecho la garantía de instalación, sin posibilidad para el cliente de exigir ninguna compensación.

1.2. EXCLUSIONES

La garantía no se aplica para vicios aparentes en el momento de la recepción o de la admisión y no señalados a ROTAX.

Quedan excluidos de la garantía todos los daños causados por un uso abusivo por parte del cliente y/o contrario a las recomendaciones de ROTAX.

Quedan excluidos los defectos y deterioros causados por un accidente externo o por una modificación del producto no planificada o especificada y/o no autorizada por ROTAX.

Los gastos de envío sistemáticamente serán a cargo del cliente.

ROTAX cubrirá los costos de las piezas de recambio para las piezas de Nivel 1, cuya lista se puede proporcionar al cliente previa solicitud.

ROTAX cubrirá los costos de las piezas de recambio, así como la mano de obra para las piezas de Nivel 2, cuya lista se puede proporcionar al cliente previa solicitud.

La garantía no se aplica cuando el cliente no paga el precio del pedido.

ROTAX queda liberado de sus presentes obligaciones de garantía por cualquier daño causado por cualquier caso fortuito o fuerza mayor.

El cliente no podrá reclamar indemnización alguna en caso de inmovilización del bien debido a la aplicación de la garantía.

El cliente es el único responsable de la elección final de los productos.

La presente garantía solo es atribuible a los materiales facturados al comprador original y no será transferible, ni siquiera en beneficio de ningún subcomprador del equipo.

ROTAX tendrá derecho a exigir que el cliente le comunique los documentos oficiales de la capitanía y registros del Puerto, antes de tramitar su solicitud de cobertura de la garantía.

En ningún caso ROTAX se hará responsable de daños, incidentes directos o indirectos derivados de un defecto cubierto por la garantía.

En ningún caso, la presente garantía podrá ser invocada por cualquier defecto de instalación, dimensionamiento o anclaje y sus consecuencias en los productos, ya que estos servicios no han sido realizados bajo la responsabilidad de ROTAX.

2. CONDICIONES ESPECÍFICAS DE LA GARANTÍA

Las condiciones de ejecución de esta garantía cumplen con las Condiciones Generales de Garantía definidas anteriormente, salvo que se especifique lo contrario a continuación.

2.1. EXTENDIDA

ROTAX garantiza COLLEC'THOR contra cualquier defecto de fabricación que modifique las propiedades mecánicas, en condiciones normales de uso, por un período de **1 AÑO (UN AÑO)**. La fecha de inicio de esta garantía se determina de conformidad con las Condiciones Generales de Garantía.

Las propiedades mecánicas de referencia son:

- El movimiento de la válvula
- La aspiración de los residuos circundantes
- El funcionamiento del sistema de fijación

2.2. EXCLUSIONES

Esta garantía no cubre los productos COLLEC'THOR que hayan sido sometidos a una negligencia, mal uso, alteración de la carcasa, efectos de tormentas o movimientos de hielo, una instalación o un soporte no conforme, una instalación eléctrica defectuosa o una red eléctrica inestable.

ROTAX no garantiza los daños relacionados con el no respeto de las recomendaciones de uso y las condiciones de elegibilidad o con el uso de productos que contengan agentes agresivos durante el mantenimiento y la limpieza.

Del mismo modo, la garantía no cubre la corrosión relacionada con el no respecto de las recomendaciones de uso o al uso de productos que contengan agentes agresivos durante el mantenimiento o la conservación.

ROTAX no se hace responsable de ningún deterioro causado por un sistema de fijación defectuoso realizado en un muelle.

Queda excluido de la garantía cualquier deterioro causado por el uso de repuestos no suministrados por ROTAX y/o por el uso de tornillos que no sean del tipo A4 – AISI 316L.

ROTAX no garantiza la decoloración uniforme, por efectos de elementos naturales, ni cualquier decoloración por uso inadecuado del producto.

CERTIFICACIÓN CE

CE

EC DECLARATION OF CONFORMITY
DECLARATION DE CONFORMITE CE

Manufacturer / Fabricant:
SAS ROTAX : 428 652 531 R.C.S. BOURG-EN-BRESSE
Subsidiary of SAS NOVA NAUTIC
Filiale de la SAS NOVA NAUTIC
511 219 370 R.C.S. Bourg-en-Bresse ,
Rue des Bouleaux, Zone Industrielle, 01460 Port, France
Known under the brand PORALU MARINE
Connue sous le nom PORALU MARINE

Hereby declare that / déclare ci-après que:
The equipment named below has been designed to comply with the relevant sections of the CE directive (2006/42/CE).
La machine décrite en dessous s'accorde avec les normes de la directive des machines CE (2006/42/CE).

Machine description /Description de la machine:
Floating trash collector, composed of an aluminum trash collecting tank, a 220V/110V pump & an aluminum lifting system equipped with a manual winch. The lifting system supports the machine and allows it to be fixed to a pontoon via two brackets. The machine needs to be powered by an electrical supply point.
Collecteur de déchets flottants, composé d'un bac de récupération en aluminium, d'une pompe 220V/110V et d'un système de levage en aluminium équipé d'un treuil manuel. Un système de levage soutient l'ensemble et lui permet d'être fixé sur un ponton via deux brackets. La machine doit être alimentée via une borne électrique.

Machine type /Type de la machine: Collec'Thor V1

Project/Projet : Floating pontoon Collec'Thor - *Collec'Thor ponton flotant*

EC directive/ Directive CE: CE 2006/42/CE

Date:	**Manufacturer/Fabricant:**	**Signature:**
Fait à PORT (01) le,		
09/05/2022	ROTAX SAS Z.I le Marais - 01460 PORT Tél. 04 74 76 69 75 - Fax 04 74 76 21 14	

THE SEARIAL CLEANERS
STOP WONDERING START CLEANING

CONTACTO POSVENTA

Correo electrónico: aftersales@searial-cleaners.com

Dirección:
ROTAX MARINE - ZI LE MARAIS
Rue de l'Insdustrie - 01460 PORT

www.searial-cleaners.com